MARQUER LE N° d'ETUDE ET L'INDICE a L'EMPLACEMENT INDIQUE par: ((MARQUAGE ——→))	- Tolerances Generales suivant les normes 2768-1 et 2 - Etalonnage -, 20° C - Tolerances Geometriques conformes aux Normes NFE 04 121 - ISO 1101 - Etats de surface conformes aux Normes NFE 05 015 a 017 - ISO R 468 - Les angles vifs doivent etre abattus par un chanfrein, sauf indication contraire

Indice **	MODIFICATION	DATE	DESSINE par	VERIFIE par

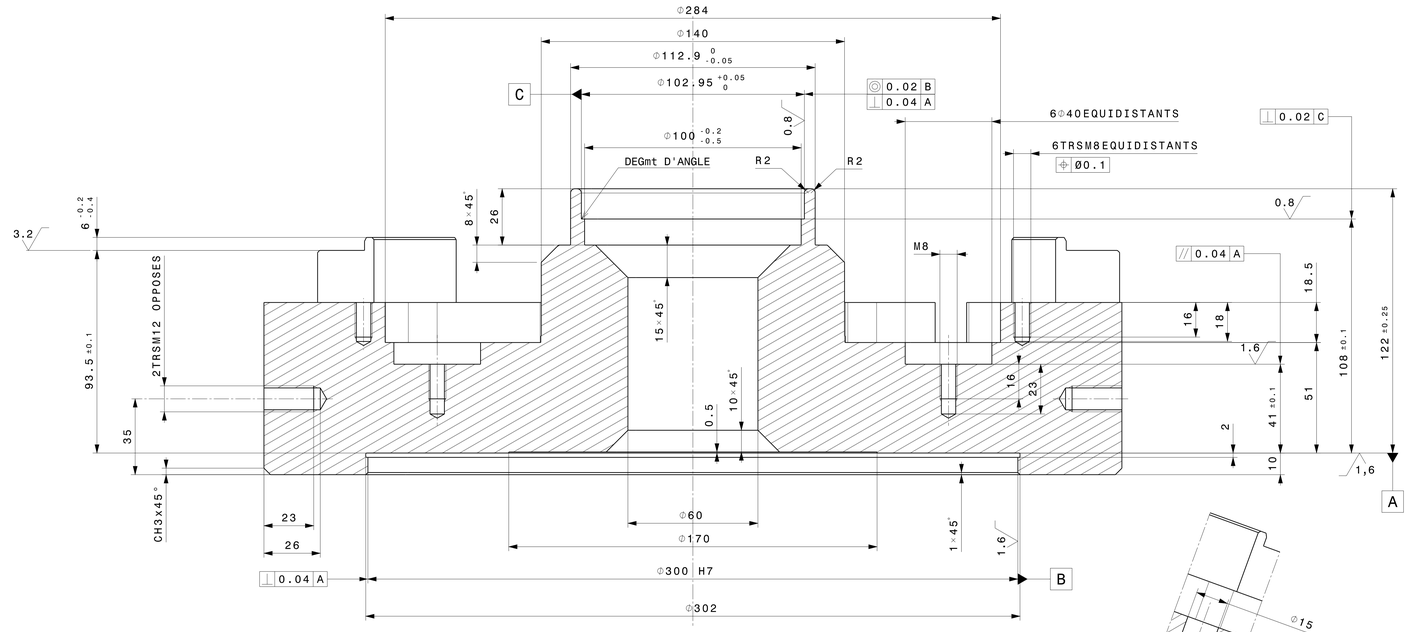

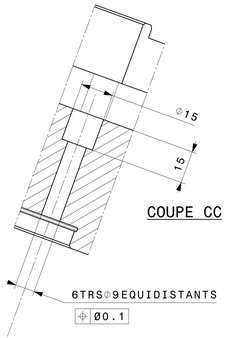

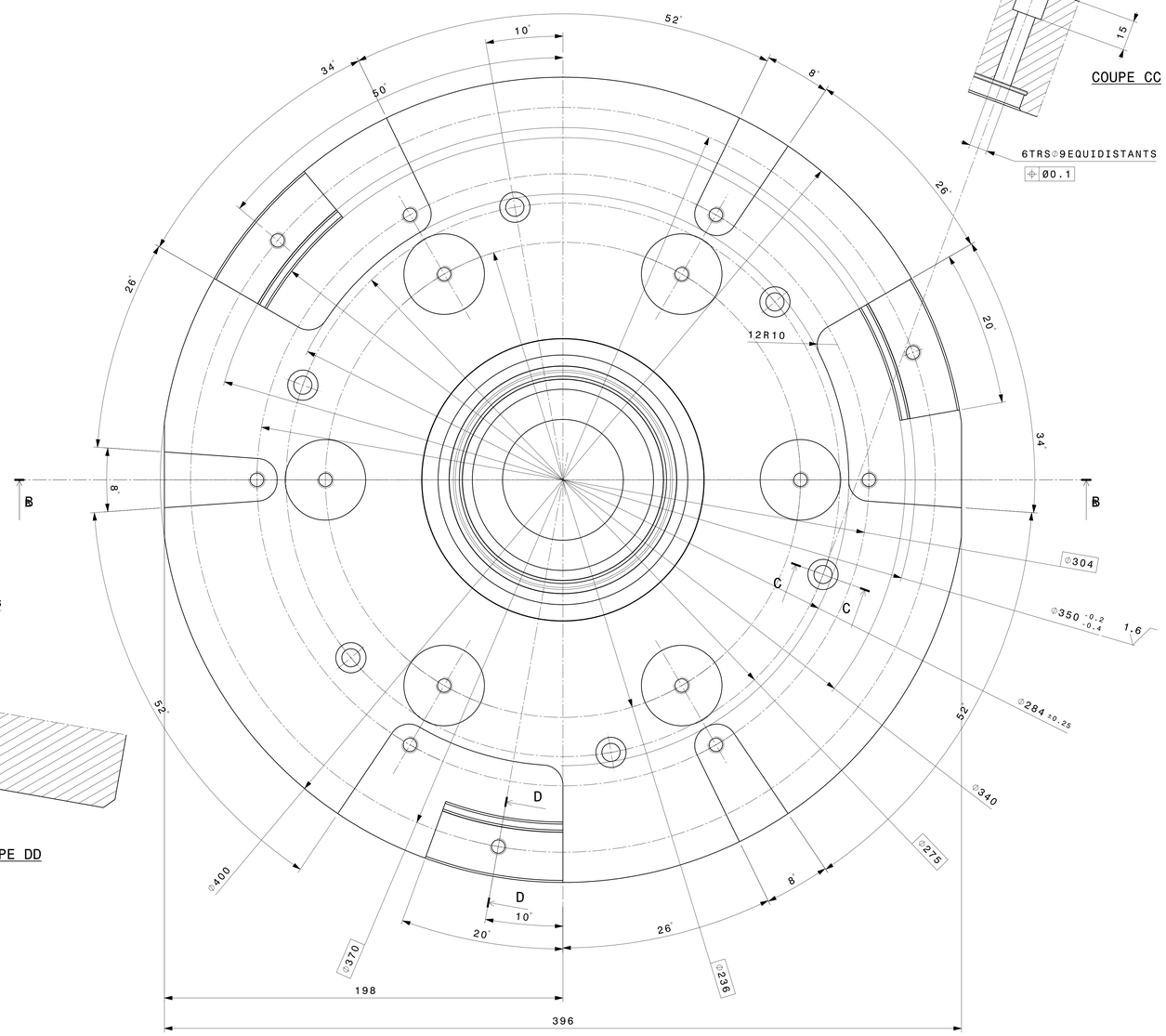

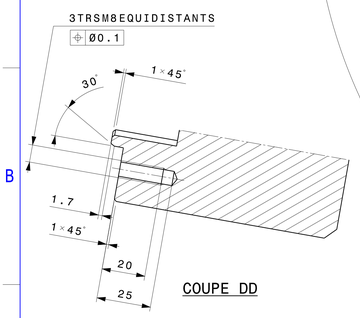

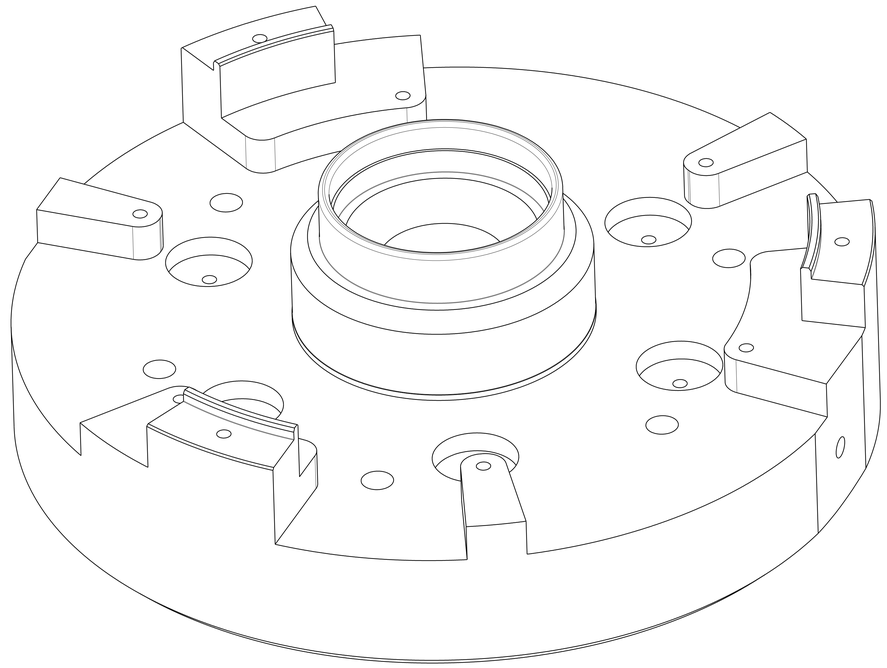

6.3 | 3.2 | 1.6 | 0.8

8400357256-000-01
DESIGNATION: PLATEAU
MATIERE: 40CMD8 TR:110 Kg - BRUNI
QUANTITE: 1

01

Casser les angles vifs

MATERIEL : TYNE	DATE le : 04/2018	DESSINE par :	VERIFIE par : Mr BELAT	Le CHEF de SERVICE
PIECE: ROUE COMPRESSEUR BP1		N° RU47100		OP: 60

MONTAGE DE TAILLAGE BP1

ECHELLE 1:1 | ETUDES OUTILLAGES-REF.OFFICIELLE INFORMATIQUE SUR CATIA V5 | INDICE 000

DOSSIER - | 8400357256-#-00 | 3/4

FORMAT INTERNATIONAL-AC:1185x841