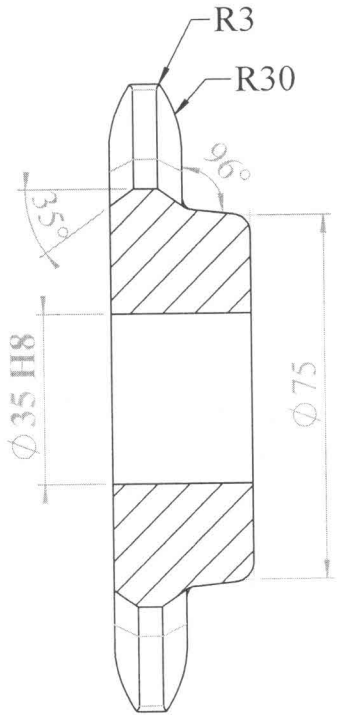

A-A

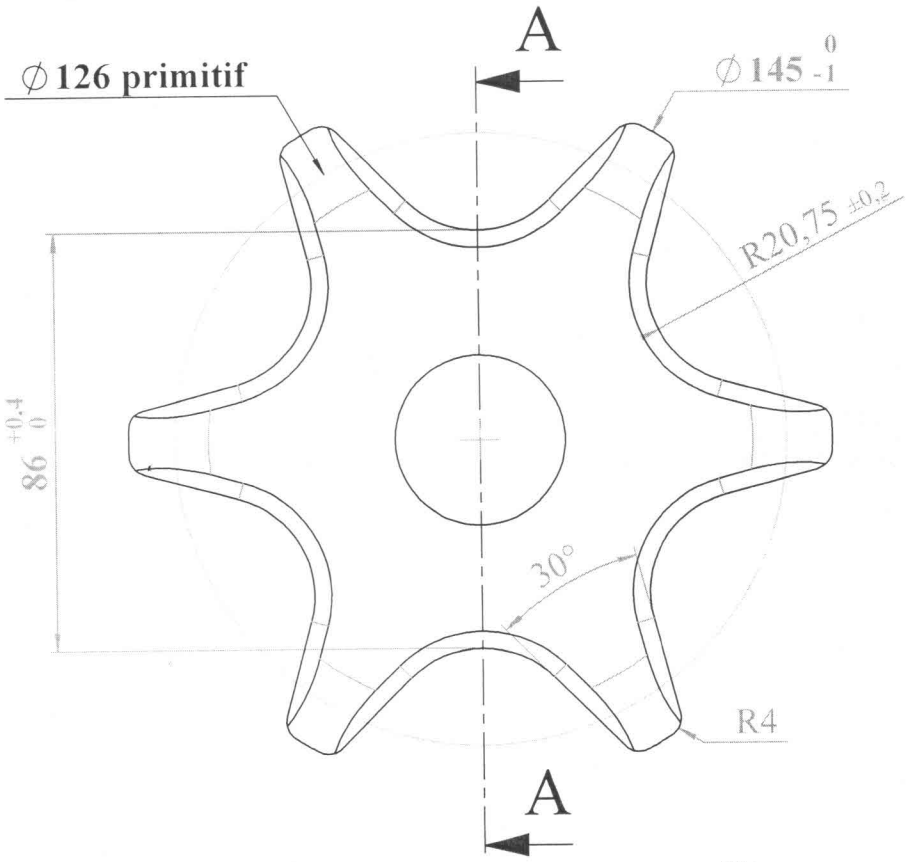

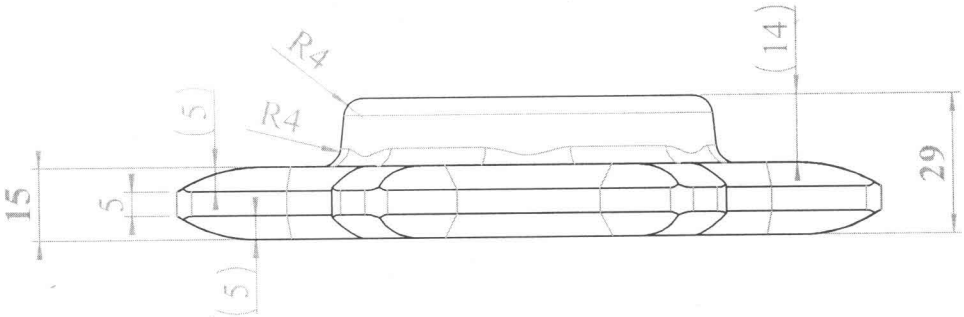

N° Article : **2003872**
Matière : **C45E (XC48)** — MATERIÁL
Traitement : **Dureté de 490 à 590 MPa - 50 à 60 kg/mm²** — TVRDOST
Protection : **Huilage contre la Corrosion** — OLEJOVÁNO PROTI KOROZI

Tolérances générales ISO 2768-mK
Casser les angles vifs

Ind.	Date	Auteur	Modifications	Contrôlé	Date
03					
02					
01	03/10/2017	Pradel	Usiné au lieu d'estampé, E36 devient C45E	Valenca	03/10/2017

DESIGNATION : Pignon Entrain. 63 "2002" 6D ø35

N° 32341-39

Feuille : 1 / 1

3000 x ROK 1000 x DÁVKA