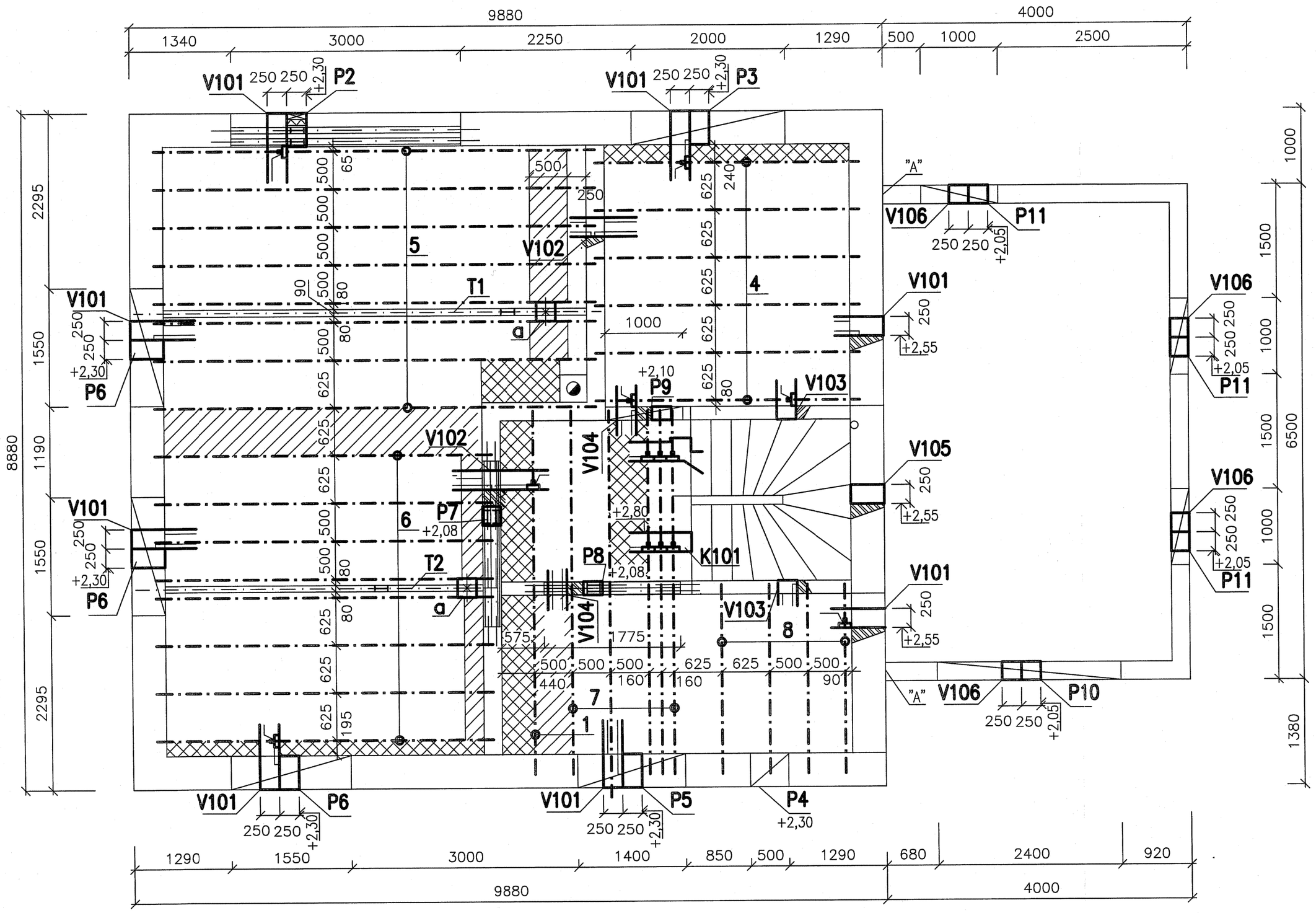

SCHODIŠTĚ–TVAR

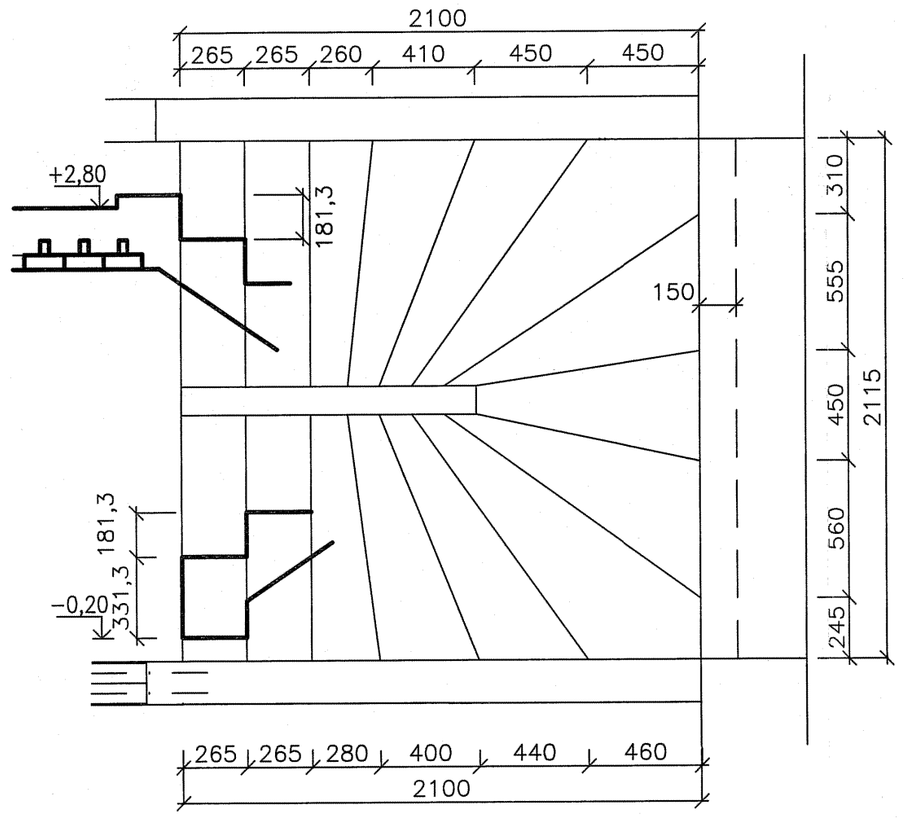

SCHODIŠTĚ–VÝZTUŽ

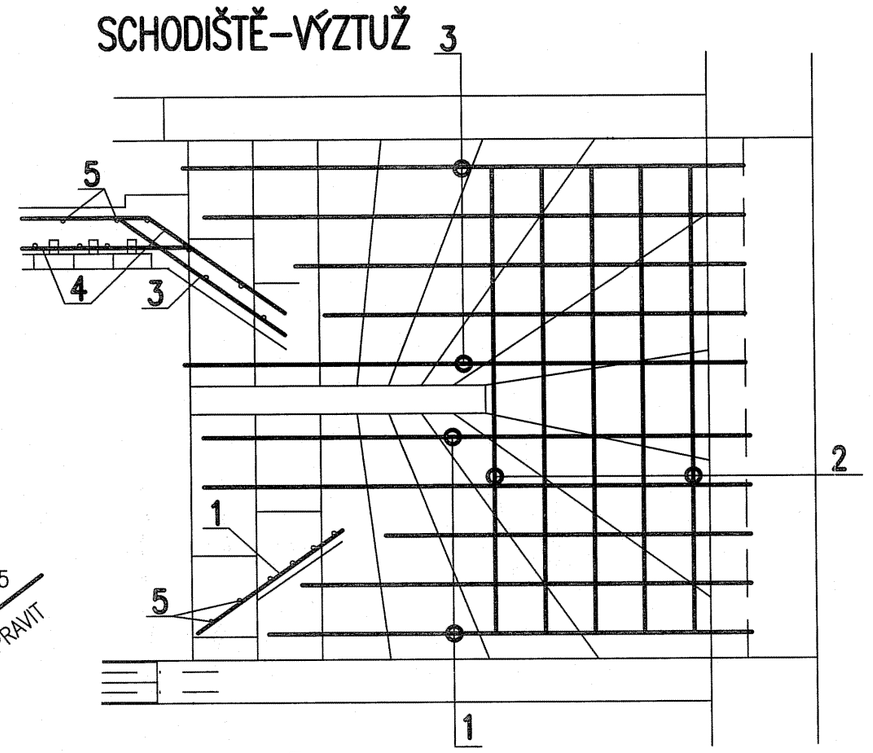

LEGENDA TVAROVEK

- MIAKO 19/50 PTH
- MIAKO 19/62,5 PTH
- MIAKO 15/50 PTH
- MIAKO 15/62,5 PTH
- MIAKO 8/50 PTH
- MIAKO 8/62,5 PTH

POZNÁMKA:

- KRYTÍ VÝZTUŽE VĚNCŮ 30mm
- KRYTÍ VÝZTUŽE PŘEKLADŮ 30mm
- TRÁM T1 – Z VÁLCOVANÉHO PROFILU I200, KTERÝ JE OBETONOVANÝ BETONEM C25/30. TRÁM JE ULOŽENÝ A BETONOVÝCH PODKLADKÁCH, DÉLKA VÁLCOVANÉHO PROFILU JE 6,00m – 1KS.
- TRÁM T2 – Z VÁLCOVANÉHO PROFILU I180, KTERÝ JE OBETONOVANÝ BETONEM C25/30. TRÁM JE ULOŽENÝ A BETONOVÝCH PODKLADKÁCH, DÉLKA VÁLCOVANÉHO PROFILU JE 4,60m – 1KS.
- PŘEKLAD P2 – Z VÁLCOVANÝCH PROFILŮ 2*I180 NAVZÁJEM SVAŘENÉ POMOCI PÁSOVINY 5/60 PO 250mm A OBETONOVANÉ BETONEM C25/30. PŘEKLAD JE ULOŽENÝ NA BETONOVÝCH PODKLADKÁCH, DÉLKA VÁLCOVANÝCH PROFILŮ JE 3,5m – 1KS.
- PŘEKLAD P7– Z VÁLCOVANÝCH PROFILŮ 2*I180 NAVZÁJEM SVAŘENÉ POMOCI PÁSOVINY 5/60 PO 250mm A OBETONOVANÉ BETONEM C25/30. PŘEKLAD JE ULOŽENÝ NA BETONOVÝCH PODKLADKÁCH, DÉLKA VÁLCOVANÝCH PROFILŮ JE 2,7m – 1KS.
- PŘEKLAD P8 – Z VÁLCOVANÝCH PROFILŮ 2*I180 NAVZÁJEM SVAŘENÉ POMOCI PÁSOVINY 5/60 PO 250mm A OBETONOVANÉ BETONEM C25/30. PŘEKLAD JE ULOŽENÝ NA BETONOVÝCH PODKLADKÁCH, DÉLKA VÁLCOVANÝCH PROFILŮ JE 2,25m – 1KS.
- BETONOVÉ PODKLADKY BUDOU VÝŠKY MIN. 80mm A VYZTUŽENY 2*øR6 DOLE.
- VÝŠKA STROPU JE 250 mm (190 mm VLOŽKA + 60 mm BETONU C25/30).
- U KRAJNÍCH ZDÍ KOTVIT TRÁMEČKY PŘILOŽKAMI PŘI HORNÍM POVRCHU. VŠECHNY SÍTĚ NAPOJOVAT PŘESAHEM ALESPOŇ DVOU OK. JE NUTNÉ NA MÍSTĚ PŘEMĚŘIT SKUTEČNÉ VZDÁLENOSTI NOSNÝCH ZDÍ PŘED ZAKOUPENÍM POT NOSNÍKŮ – MIN. DÉLKA ULOŽENÍ POT NOSNÍKŮ JE 125 mm,
- POD PŘÍČKY VLOŽIT SÍŤ Sz 6/100–6/100 KE SPODNÍMU POVRCHU BETONU MEZI TRÁMEČKY A K HORNÍMU POVRCHU NA ŠÍŘKU 800 mm.
- VE ZBÝVAJÍCÍ PLOŠE PŘI HORNÍM OKRAJI JE UMÍSTĚNA KARI SÍŤ Sz 6/100–6/100, KTERÁ JE ZÁROVEŇ ROZDĚLOVACÍ VÝZTUŽÍ PRO PŘÍLOŽKY PŘI HORNÍM OKRAJI.
- PŘI PROVÁDĚNÍ STROPU JE NUTNÉ DODRŽET VŠECHNY PŘEDPISY A DOPORUČENÍ VÝROBCE (ZPŮSOB PODEPŘENÍ, KLADENÍ VLOŽEK, VZEPĚTÍ APOD)!
- PŘI PROVÁDĚNÍ MUSÍ BÝT DODRŽENY VŠECHNY DOPORUČENÍ A PŘEDPISY VÝROBCE (FA. WIENERBERGER CP a.s.). PO PROVEDENÍ BETONÁŽE STROPU JE NUTNÉ PROVÁDĚT OCHRANU BETONOVÉ VRSTVY (KROPENÍ, MATRACE, FOLIE A POD.) PO CELOU DOBU TVRDNUTÍ BETONU (OPTIMÁLNĚ 28 DNÍ).
- KONZOLA K101 VYTZTUŽENA KARI SÍTÍ 6/100–6/100 OHNUTOU KE SPODNÍMU OKRAJI
- "A" – VĚNEC V106 PROVÁZAT S VĚNCEM V101 POMOCI PODÉLNÉ VÝZTUŽE VĚNCE V106

BETON C25/30
OCEL 10505(R), S235

KLIENTSKÉ ZMĚNY TYPOVÉHO PROJEKTU VYPRACOVAL ING. STANISLAV MACEK – G SERVIS

VĚNEC V106

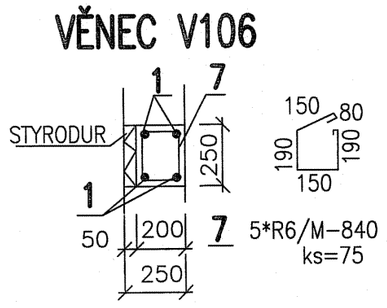

OCEL.PL.Pol.a KS=2

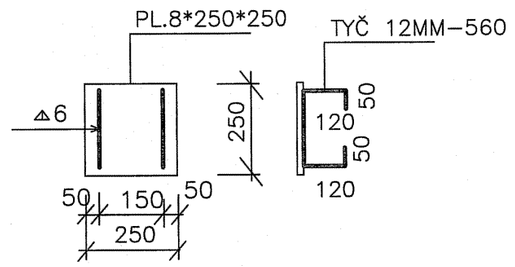

PŘESNÁ POLOHA – VIZ. VÝKR. KROV–ARCHITEKTURA

DETAIL PŘEKLAD P2

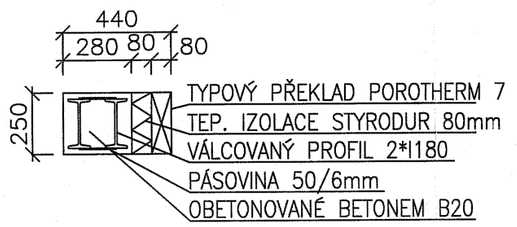

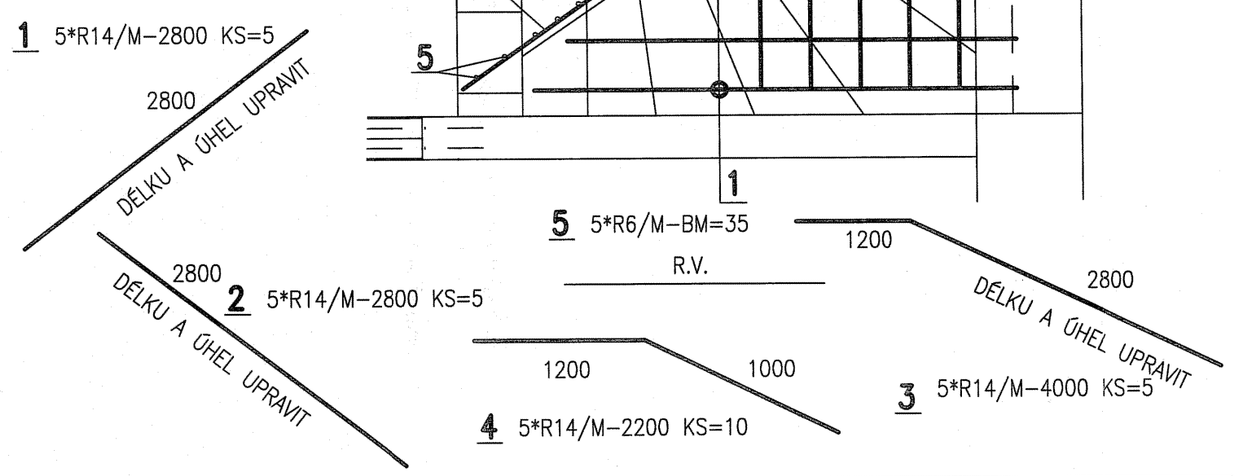

HLAVNÍ INŽENÝR PROJEKTU	ZODP. PROJEKTANT	VYPRACOVAL	KRESLIL	
ING. LUBOŠ KÁNĚ	ING. LUBOŠ KÁNĚ	ING. STANISLAV MACEK	ING. STANISLAV MACEK	

MÍSTO STAVBY: OSTRAVA–SVINOV p. č.1358/5
STAVEBNÍK: RADAN ŠELONG
DATUM: 03/2012

G SERVIS CZ, s.r.o.
Karlovo nám. 25
674 01 Třebíč
tel.: 568 845 000

STAVBA:	RODINNÝ DŮM – LYRA PLUS	FORMÁT	8 A4
		ARCH. Č.	10/2010
ČÁST PROJEKTU :	STAVEBNĚ KONSTRUKČNÍ ČÁST	STUPEŇ	SŘ
OBSAH VÝKRESU:	TVAR +2,80	MĚŘÍTKO 1:50 KÓTOVÁNO V mm	ČÍS. VÝK. F1.2.2.–01