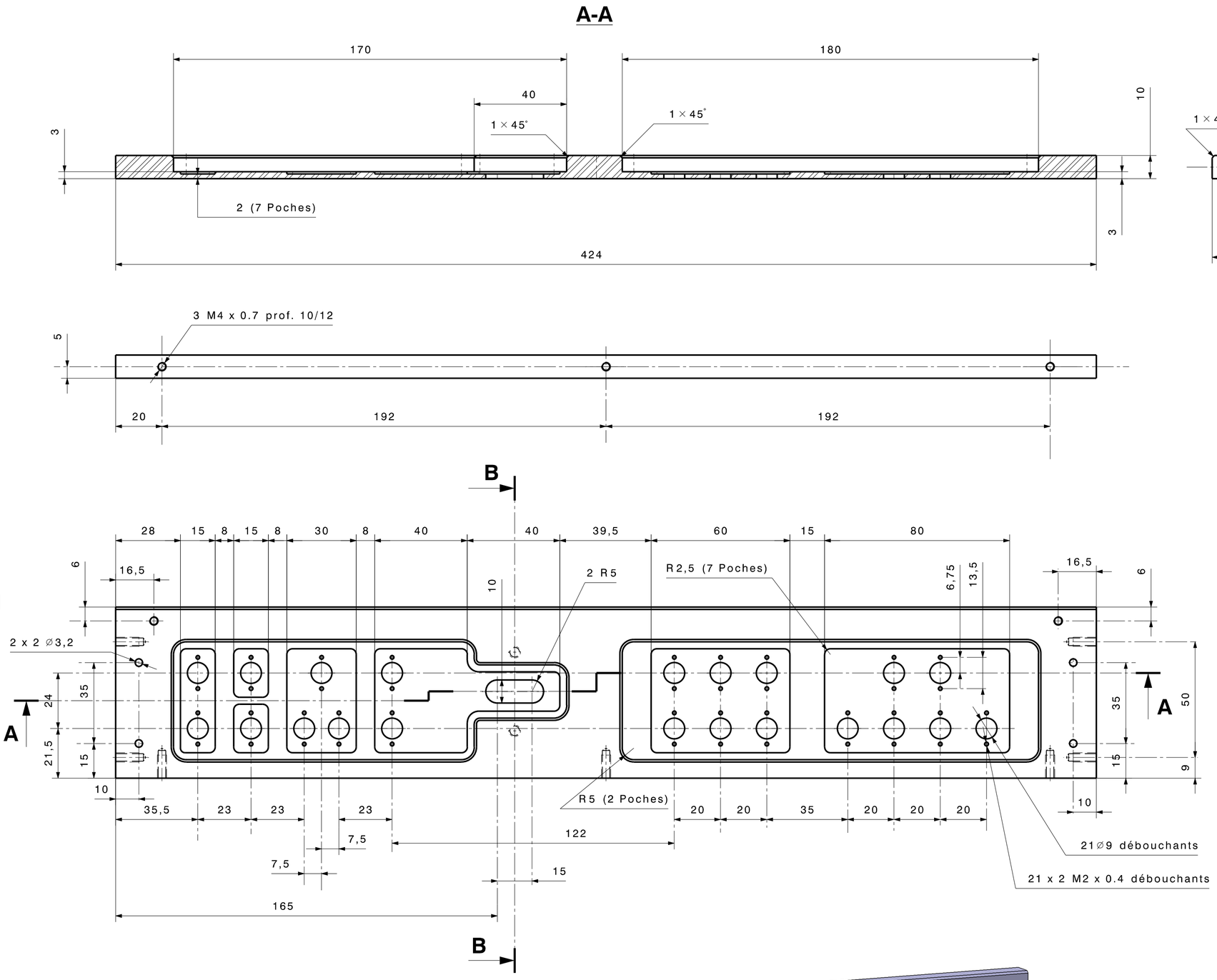

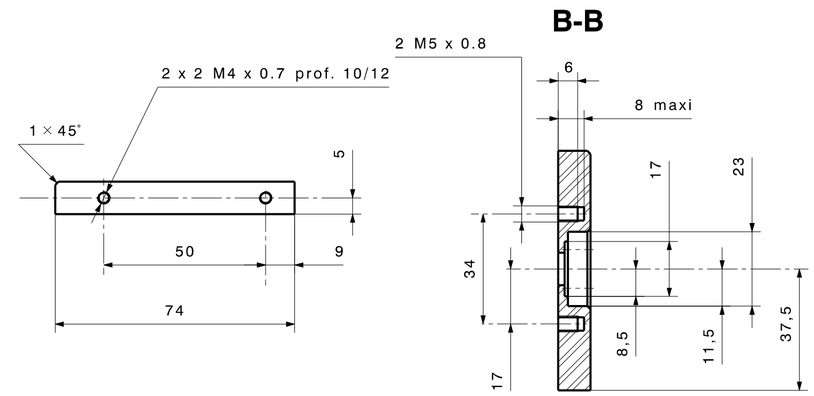

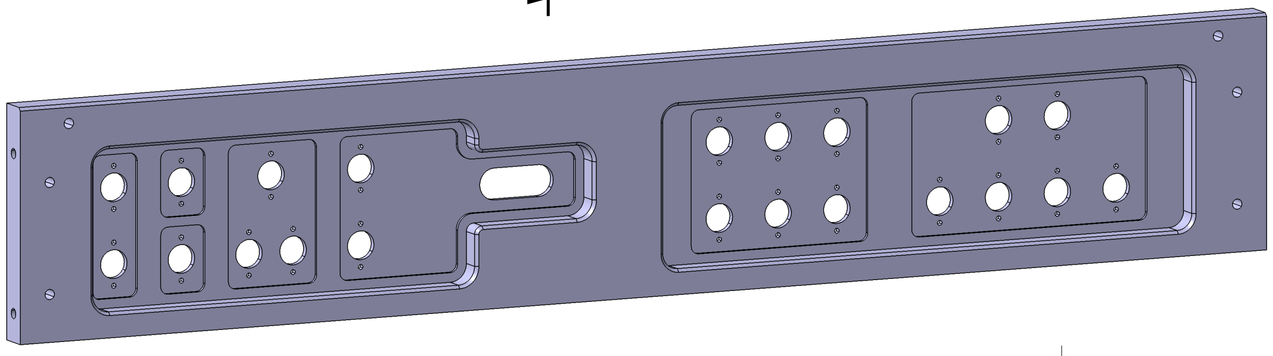

Ind	Date	Dessinateur	Nature de la modification	Signature
-	-	-	-	
-	-	-	-	
-	-	-	-	
-	-	-	-	
-	-	-	-	
-	-	-	-	
-	-	-	-	
-	-	-	-	
-	-	-	-	
A	-	-	Edition initiale	

Observation :
-

Matière : EN AW 2017	**être reproduit ou communiqué sans son autorisation**	Tolérances générales d'usinage (sauf indications contraires) **ISO 2768 - fH**
Traitement : -	Etat de surface : Ra = 1,6	Ebavurage 0,1 à 0,3
Protection : -	Sauf indication : -	Rayon d'outil R max. = 0,4
		Température de référence 20°C

Dessinateur: riveaultf	Date : 07/03/2014	Signature :
Vérificateur: riveaultf	Date : 07/03/2014	Signature :
Approbateur: riveaultf	Date : 07/03/2014	Signature :

FACE Avant

Boitier IDF - V2

Echelle	Format	Planche
0.75	A2	1/1

DEA
STEX/LIME

- -

MET MCIS- CEG PD- **K 0098 402 A** -