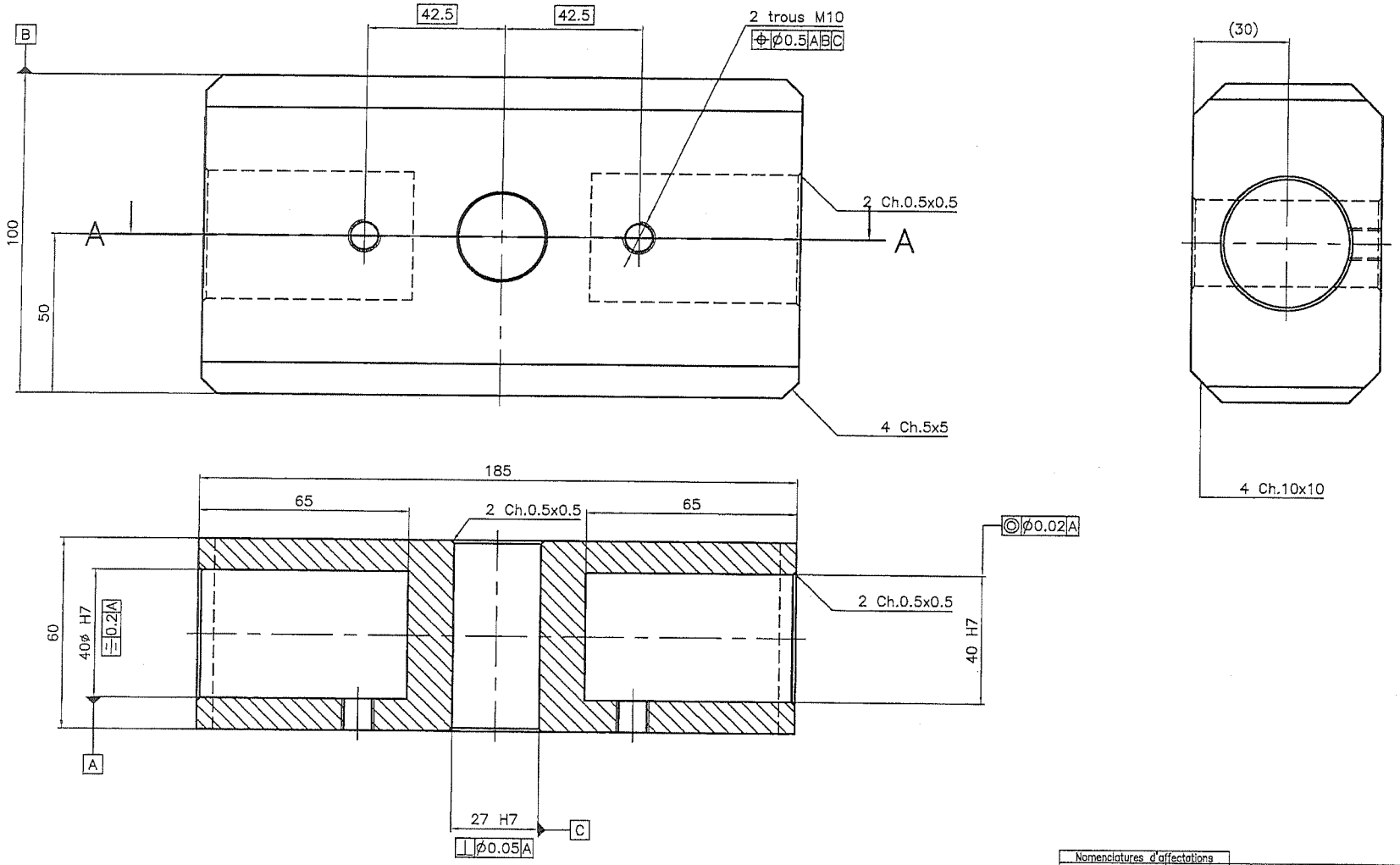

A—A

Matiere: S235JR
Masse: Kg Usinage: Ra3.2 Sauf indications
Protection: Peinture voir liste
Nota: Abattre les aretes et angles vifs

Nomenclatures d'affectations				
SAUF INDICATION	—	30/05/2013	VB-80593	Creation du document
Tolerances generales a respecter	Ind	Date	Par	Modifications
ISO 2768 : 1 & 2				
Tolerance Generales : m & k				
Soudure : v				
Toleria : v				
Moules : ISO8062				
Etat de surface : ISO1302				
Symbole soudure : AWS2.4				

ATTENTION : Toutes dimensions sont en mm et les vues en projection ISO

Masse: Kg

Reproduction ou modification interdite sans accord prealable

SUPPORT VIS

Client

Nomenclature associee

80593-00259-PLD

Indice —

Unites : mm | Format : A2 | Ech. 1:1 | AutoCAD M 2008