Rez A-A´
M 1:50

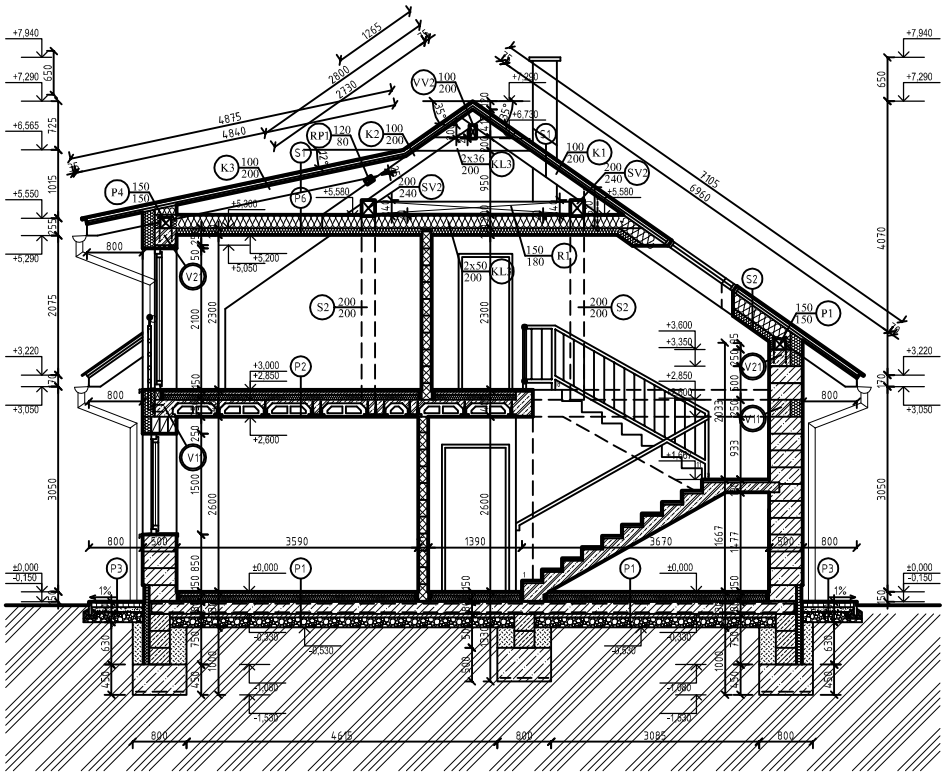

Rez B-B´
M 1:50

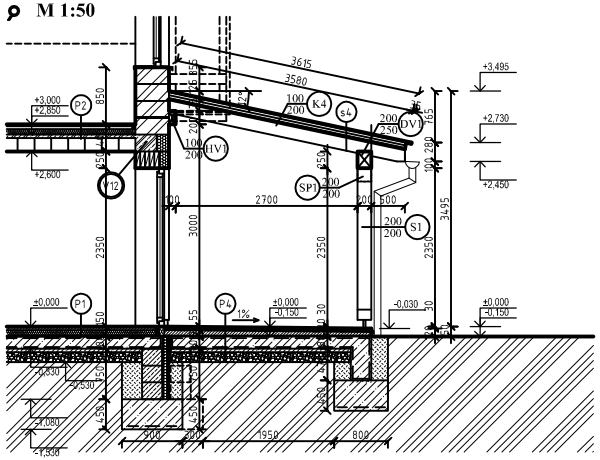

SKLADBY VRSTIEV:

P1 PODLAHA NA 1.NP:

KERAMICKÁ DLAŽBA/LAMINÁT.CLICK PODLAHA	hr.8 mm
FLEX.LEP.TMEL/TLMIACA UHLÍKOVÁ PODLOŽKA	hr.7 mm
SAMONIVELAČNÝ POTER	hr.5 mm
BETÓNOVÝ POTER	hr.40 mm
+SIEŤOVINA 6/6,150x150mm, PE FÓLIA	
PODLAHOVÝ POLYSTYRÉN EPS 100S	hr.90 mm
GEOTEXTÍLIA 200g/m²	
FATRAFOL 803 / HYDROIZOLAČNÁ FÓLIA	
GEOTEXTÍLIA 300g/m²	
PODKLADNÝ BETÓN C20/25 + SIEŤOVINA	hr.180 mm
PEVNÝ BETÓNOVÝ PODKLAD C8/10	hr.50 mm
ŠTRKOPIESKOVÉ LÔŽKO	hr.150 mm
NAVÁŽKA ZEMINY ZHUTNENÁ VIBROVANÍM/ RASTLÝ TERÉN	

P4 TERASA NA 1.NP:

WPC PODLAHA (v spáde 1%)	hr.25 mm
PODKLADOVÉ HRANOLY (DREVOPLASTOVÉ)	hr.30 mm
BETÓNOVÝ POTER V SPÁDE 1%	hr.95-65 mm
+SIEŤOVINA 6/6,150x150mm	
GEOTEXTÍLIA 200g/m²	
FATRAFOL 803 / HYDROIZOLAČNÁ FÓLIA	
GEOTEXTÍLIA 300g/m²	
PODKLADNÝ BETÓN C20/25 + SIEŤOVINA	hr.180 mm
PEVNÝ BETÓNOVÝ PODKLAD C8/10	hr.50 mm
ŠTRKOPIESKOVÉ LÔŽKO	hr.150 mm
NAVÁŽKA ZEMINY ZHUTNENÁ VIBROVANÍM/ RASTLÝ TERÉN	

S1 V KROVE NAD POVALOVÝM PRIESTOROM:

STREŠNÁ KRYTINA	hr.25 mm
STREŠNÉ LATY 60/40	hr.40 mm
KONTRALATY 60/40	hr.40 mm
DIFÚZNA STREŠNÁ FÓLIA	
KROKVA 100/200	hr.200 mm

P2 PODLAHA NA 2.NP:

LAMINÁTOVÁ CLICK PODLAHA	hr.8 mm
TLMIACA PODLOŽKA - UHLÍKOVÁ	hr.7 mm
SAMONIVELAČNÝ POTER	hr.5 mm
BETÓNOVÁ MAZANINA + SIEŤOVINA 6/6,150/150	hr.40 mm
SEPARAČNÁ PE FÓLIA	
PODLAHOVÝ POLYSTYRÉN EPS 100S	hr.90 mm
PAROZÁBRANOVÁ FÓLIA	
BETÓNOVÁ ZÁLIEVKA + OCEĽ. VÝSTUŽ	hr.50 mm
STROPNÁ VLOŽKA/NOSNÍK PREMAC	hr.200 mm
PENETRAČNÝ NÁTER + VPC STIERKA	hr.5 mm

P5 KONZOLA NA 2.NP:

HYDROIZOLÁCIA FATRAFOL 818 hr.1,5 mm	
GEOTEXTÍLIA FATRAPAR 400 g/m²	
PUREN MV40 (IZOL. DOSKA Z PUR/PIR PENY)	hr.40 mm
GEOTEXTÍLIA FATRAPAR 400 g/m²	
PAROTESNÁ FÓLIA FATRAPAR E	hr.2 mm
ŽELEZOBETÓNOVÁ KONZOLA V SPÁDE 1%	hr.165-150 mm
FLEXIKLEBER	
PUREN MV40 (IZOL. DOSKA Z PUR/PIR PENY)	hr.40 mm
FLEXIKLEBER, SKLOTEXTILNÁ SIEŤKA, SILIKÁTOVÁ ŠKRABANÁ OMIETKA	hr.5 mm

S2 V KROVE NAD 2.NP:

STREŠNÁ KRYTINA	hr.25 mm
STREŠNÉ LATY 60/40	hr.40 mm
KONTRALATY 60/40	hr.40 mm
DIFÚZNA KONTAKTNÁ STREŠNÁ FÓLIA (VO VIKIERI POISTNÁ HYDROIZOL.FÓLIA+PLNÉ DEBNENIE hr.24 mm)	
KROKVA 100/200	
+ TEPELNÁ IZOLÁCIA MINERÁLNA VLNA	hr.200 mm
PAROZÁBRANA	
CD/UD KONŠTRUKCIA	
+ TEPELNÁ IZOLÁCIA MINERÁLNA VLNA	hr.85 mm
PAROZÁBRANA	
SADROKARTÓNOVÁ DOSKA	hr.15 mm

P3 OKAPOVÝ CHODNÍK:

ZÁMKOVÁ DLAŽBA	hr.60 mm
PIESKOVÉ LÔŽKO/NASYP fr.4-8 mm	hr.40 mm
DRVENÉ KAMENIVO fr.8-16 mm	hr.100 mm
GEOTEXTÍLIA FATRAPAR 400 g/m²	
DRVENÉ KAMENIVO fr.16-32 mm	hr.150 mm
ZÁSYP ZEMINOU + DRENÁŽNE PVC POTRUBIE Ø100 mm (OBALENÉ ŠTRKOM A GEOTEXTÍLIOU 300g/m2)	
RASTLÝ TERÉN	

P6 NAD 2.NP V POVALOVOM PRIESTORE:

OSB-3 DOSKA	hr.18 mm
SEPARAČNÁ PE FÓLIA	
KLIEŠTINY 2x50/200	
+ TEPELNÁ IZOLÁCIA MINERÁLNA VLNA	hr.200 mm
PAROZÁBRANA	
CD/UD KONŠTRUKCIA	
+ TEPELNÁ IZOLÁCIA MINERÁLNA VLNA	hr.85 mm
PAROZÁBRANA	
SADROKARTÓNOVÁ DOSKA	hr.15 mm

S3 V KROVE VO VIKIERI:

STREŠNÁ KRYTINA	hr.25 mm
STREŠNÉ LATY 60/40	hr.40 mm
KONTRALATY 60/40	hr.40 mm
POISTNÁ HYDROIZOLAČNÁ FÓLIA	
PLNÉ DOSKOVÉ DEBNENIE 24/200	hr.24 mm
KROKVA 100/200	hr.200 mm

S4 V KROVE NAD TERASOU:

STREŠNÁ KRYTINA	hr.25 mm
STREŠNÉ LATY 60/40	hr.40 mm
KONTRALATY 60/40	hr.40 mm
POISTNÁ HYDROIZOLAČNÁ FÓLIA	
PLNÉ DEBNENIE - HOBĽOVANÉ DOSKY	hr.25 mm
HOBĽOVANÁ KROKVA 100/200	hr.200 mm

LEGENDA MATERIÁLOV:

- PORFIX PREMIUM - PÓROBETÓNOVÉ TVÁRNICE S PEROM A DRÁŽKOU P2-400 hr.500 MM (500x250x500 mm) LEPENÉ LEPIDLOM PORFIX (obvodové steny)
- PORFIX - PÓROBETÓNOVÉ TVÁRNICE S PEROM A DRÁŽKOU P4-600 hr.250;300 MM (500x250x250;300 mm) LEPENÉ LEPIDLOM PORFIX (vnútorné steny)
- PORFIX - PÓROBETÓNOVÉ PRIEČKOVKY hr.150;100 MM (500x250x150;100 mm) LEPENÉ LEPIDLOM PORFIX (V PODKROVÍ ALTERN. SADROKARTÓNOVÉ PRIEČKY)
- DT TVÁRNICE - NADMUROVKY ZÁKLADOV hr.300 mm (BETÓN C16/20)
- ZÁKLADOVÝ BETÓN (PÁSY, PÄTKY - C20/25, DOSKA D1, D2 - C20/25)
- ŠTRKOPIESKOVÉ LÔŽKO
- PÔVODNÁ ZEMINA
- ŽELEZOBETÓN - VENCE, PREKLADY NAD VÄČŠÍMI OTVORMI (BETÓN C20/25)
- TEPELNÁ IZOLÁCIA (STYRODUR NA NADMUROVKÁCH, SOKLI, VENCOCH, Ž.B. PREKLADOCH)
- TEPELNÁ IZOLÁCIA (MINERÁLNA VLNA V KROVE, EPS 100S V PODLAHÁCH)
- HYDROIZOLÁCIA ZÁKLADOV (VYVEDENIE NAD U.T. NA OBVODOVÉ MURIVO min. 250 mm)

UPOZORNENIE:

1. PRVÝ RAD TVÁRNIC VYKONAŤ PODĽA POSTUPU VÝROBCU
2. TÁTO DOKUMENTÁCIA NENAHRÁDZA VÝKRESY TVAROV A SKLADIEB VÝKRES NEOBSAHUJE KOTEVNO-ÚLOŽNÉ PRVKY KONŠTRUKCIÍ
3. SKLADBY-VRSTVENIE PODLAHOVÝCH KONŠTRUKCIÍ - VÝKRES REZ A-Á
4. IZOLÁCIU STIEN JE NUTNÉ VYTIAHNÚŤ min. 250 mm NAD ÚROVEŇ UPRAV. TERÉNU OCHRANU STIEN A ZÁKLADOV BUDE TVORIŤ I OCHRANNÁ NOPOVÁ FÓLIA/ POISTNÁ IZOLÁCIA PROTI VODE SEPARAČNÚ VRSTVU /NOPOVÚ FÓLIU VYŤIAHNÚŤ min. 250 mm NAD TERÉN, UKONČENIE V SOKLOVEJ LIŠTE
5. PRI REALIZÁCIÍ JE NUTNÉ DODRŽAŤ TECHNOLOGICKÉ POPISY - APLIKÁCIE JEDNOTLIVÝCH VÝROBCOV POUŽITÝCH IZOLÁCIÍ
6. VONKAJŠIE OMIETKY JE NUTNÉ VYKONAŤ NAJMENEJ 2 MESIACE PO VNÚTORNÝCH OMIETKACH
7. POVRCHOVÚ FASÁDNU SILIKÁTOVÚ OMIETKU JE NUTNÉ VYKONAŤ AŽ NA VYZRETÚ JADROVÚ OMIETKU
8. ZMENY OPROTI PD, VYKONANÉ REALIZÁCIOU STAVBY KONZULTOVAŤ S PROJEKTANTOM!
9. DODÁVATEĽ STAVBY JE POVINNÝ DODRŽOVAŤ PRACOVNÉ A TECHNOLOGICKÉ POSTUPY JEDNOTLIVÝCH VÝROBCOV STAVEBNÝCH MATERIÁLOV!

Autor projektu:	Milan Šmikniar	Zodp.projektant:	Ing. Mária Považanová	[redacted]	
Projektant:	Milan Šmikniar	Kreslil:	Ing. Mária Považanová		
Investor:	Ing. Róbert Kušnier a Lujza Kušnierová r. Ružičková				
Bydlisko:	Hviezdna 893/4, Hviezdoslavov 930 41				
Miesto stavby:	Prochot	Parcela číslo:	431/3; 439/6	Číslo zákazky: 02519	
Názov stavby:	Novostavba rodinného domu.			Dátum: 11/2019	
				Formát: 6xA4	Číslo salvy:
				Stupeň PD: pre stavebné povolenie	
Časť PD:	Architektúra			Mierka:	Číslo výkresu:
Názov časti:	**Rez A-A´, B-B´**			**1:50**	**9**