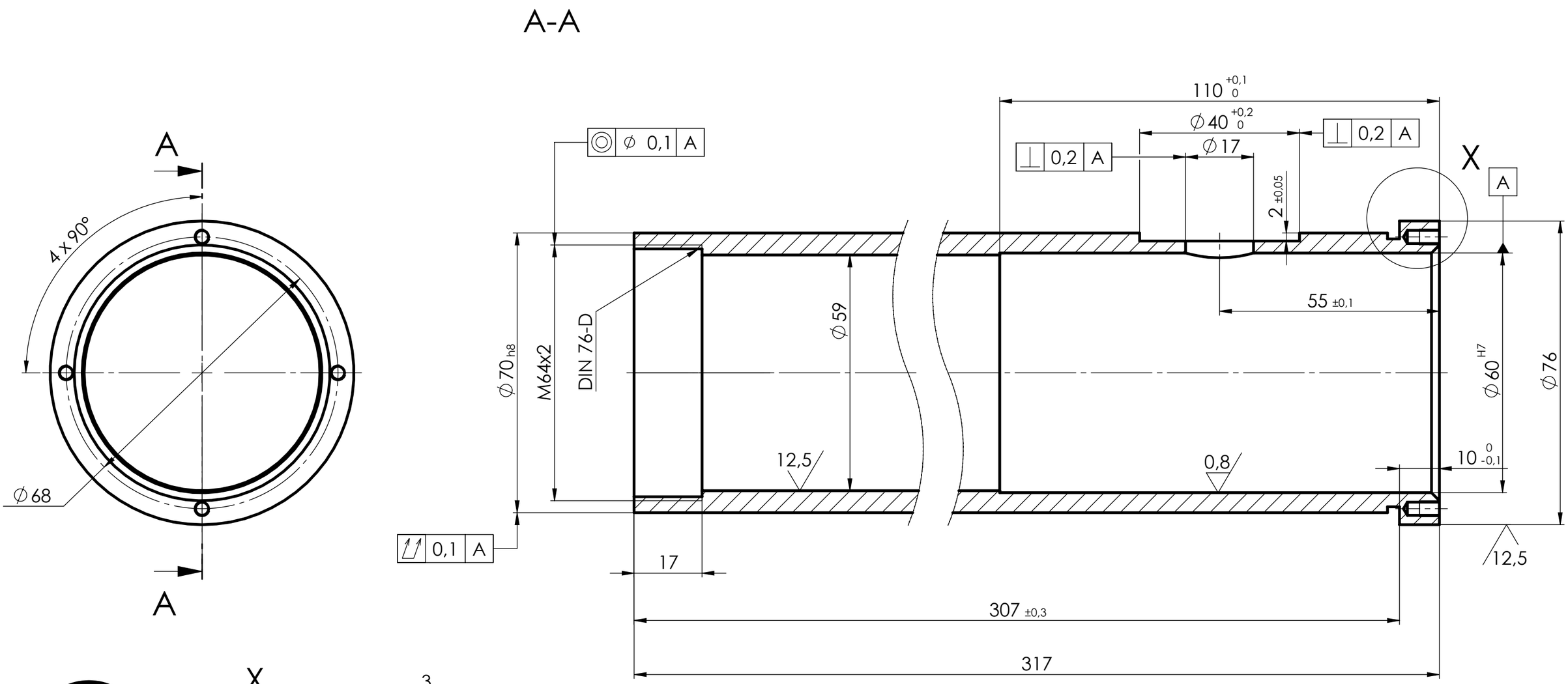

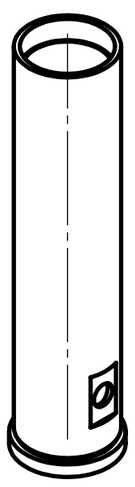

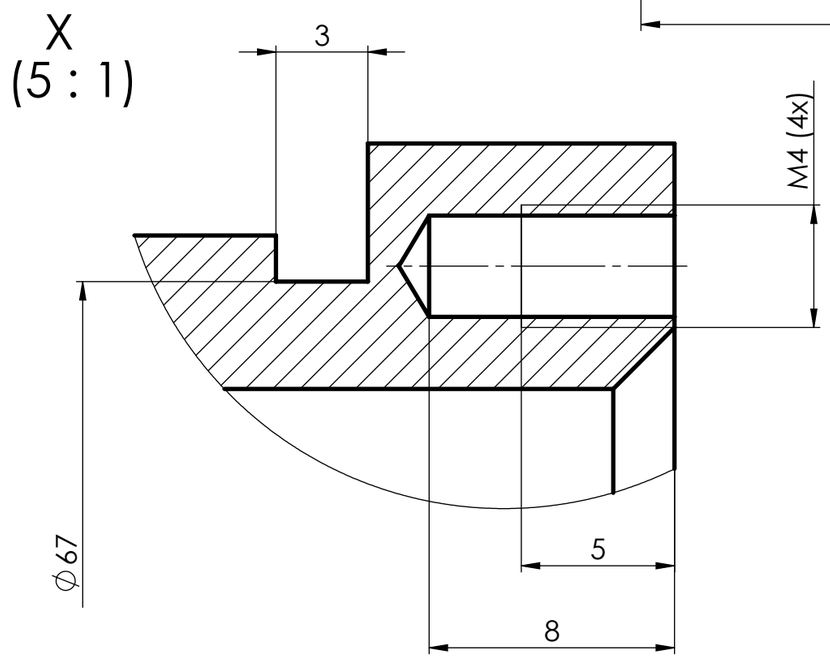

Pozor
na dodržení všech drsností a tolerancí.
Závit M64x2 měřit kalibrem - nepotrhat závit.
Otvor 60H7 měřit kalibrem.

Passung	zulässiges Maß	
	unteres	oberes
⌀60H7	60	60,03
⌀70h8	69,954	70

3,2 (12,5 0,8) -0,5

Diese Zeichnung darf ohne unsere Genehmigung weder vervielfältigt noch sonstwie benutzt, noch Dritten zugänglich gemacht werden. Alle Rechte für den Fall der Patenterteilung werden vorbehalten (§7,Abs. 1 des Pat.-Ges.)

Maßstab 1:1 | Werkstoff 1.4301

Maße ohne Toleranzangabe nach DIN 7168 mittel

	Datum	Name
Entw.	17.11.2008	skrueger
Bearb.	17.11.2008	skrueger
Gepr.		
Freig.	21.01.2009	UA

Zust.	Änderung	Datum	Name

TIPPER TIE technopack GmbH
Otto-Hahn-Str.5 21509 Glinde/Hamburg

Hülse kurz

462-010-123

Ersetzt durch Zchng. | Ersatz für Zchng. | Blatt 1 | Bl.

Hülse_kurz-+-46201012 3_1

letzte Speicherung von / am: plotman Mittwoch, 21. Januar 2009 16:43:27