Normen:	ø1,53 H7	+0,01 0
TL 217	ø1,6 H7	+0,01 0
CQS 119	Passung / fit	Abmaße / Dimensions
VDA 260		
PV 2005		

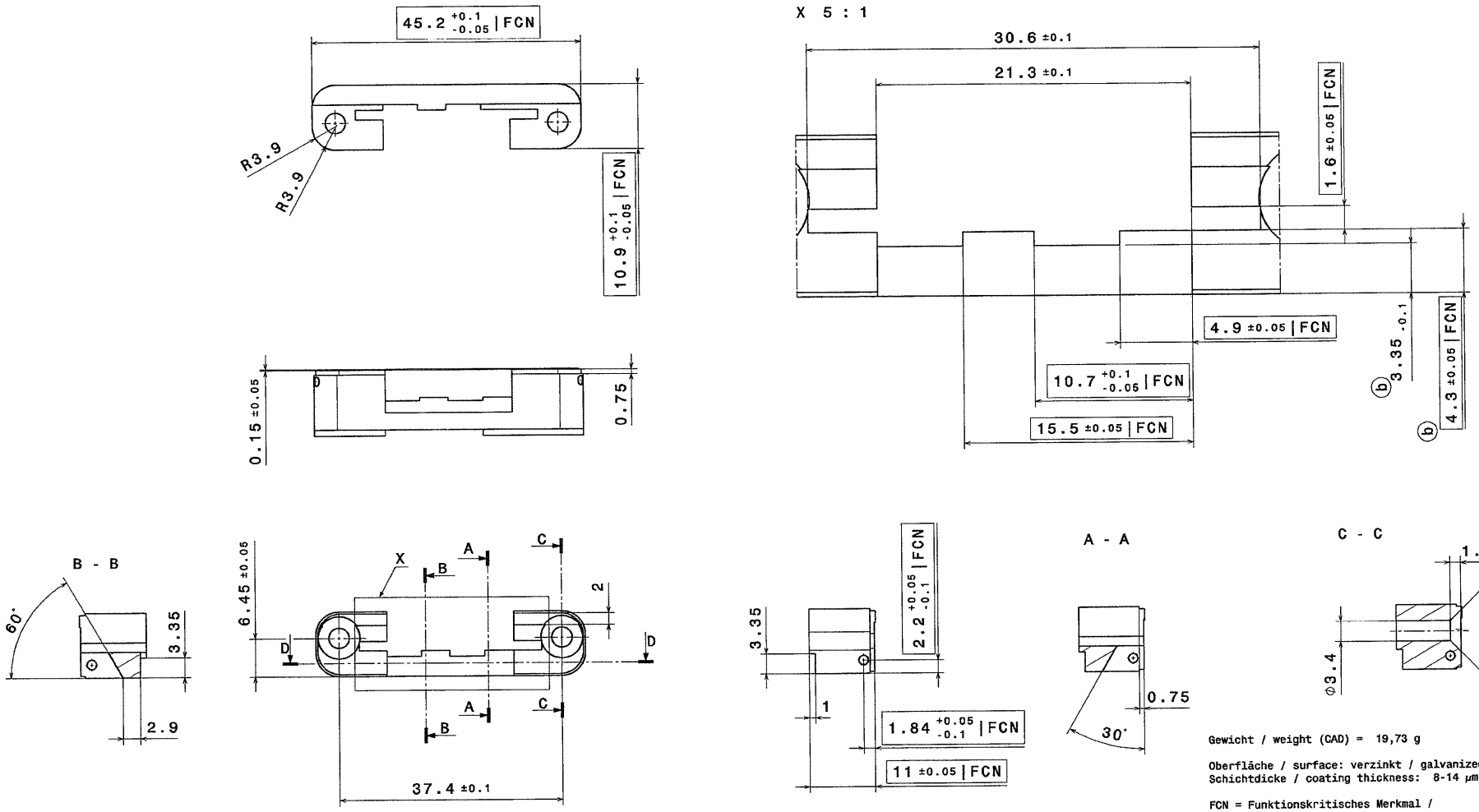

Gewicht / weight (CAD) = 19,73 g

Oberfläche / surface: verzinkt / galvanized nach TL217/ Ofl-c340 nach VW13750
Schichtdicke / coating thickness: 8-14 µm

FCN = Funktionskritisches Merkmal /
function critical feature

Fehlende Maße sind den 3-D Daten zu entnehmen /
Missing dimensions are shown in the 3-D data

Alle Maße gelten fuer das Fertigteil einschliesslich Oberflaechenschutz.
All dimensions apply to the finished part including surface protection.

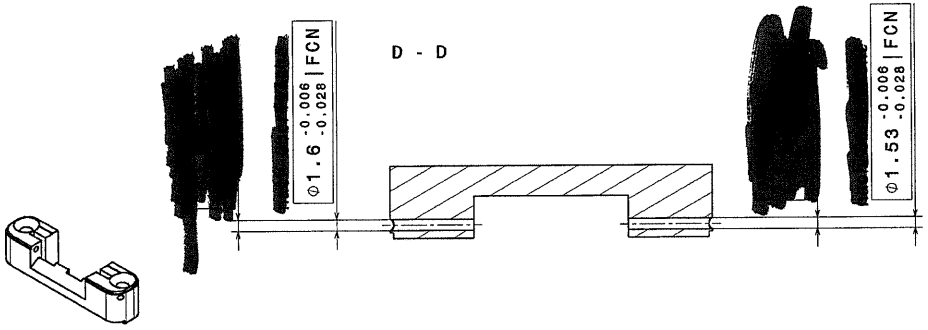

-0,2 +0,4
Werkstückkanten nach ISO 13715 / Workpiece edges after ISO 13715

3.2

Änderung / change	Datum / date	Name / name

Allgemeintoleranzen / General tolerances	Oberfläche / surface
DIN ISO 2768-mK	DIN ISO 1302

	Datum / date	Name / name
Bearbeitet / edited	22.09.16	S.Plocher
Geprüft / tested	22.09.16	Stroh
Norm / norm		

Maßstab / scale 2 : 1 (A2) 419028
EDV-Nummer / number: C34060113-E
Werkstoff / material: 9SMnPb28

SCHARNIERBLOCK
HINGE PAD

C340601 BL.13

Blatt
BL

DRAWING: 6201122

EDV-Nr. C34060113-E NR. C340601 BL.13 - Benutzer Deuringer - KN