KABELOVÝ KANÁL S POŽÁRNÍ ODOL. EI 30

M 1: 10

CELKOVÁ DÉLKA = 265,50 bm

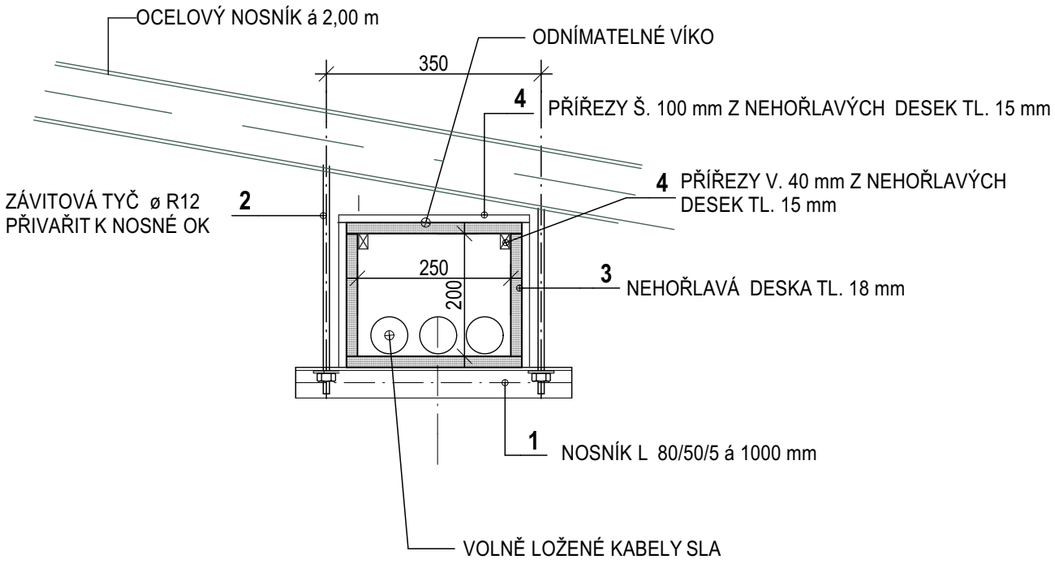

± 0,000 =269,70 m n. m. Bpv

POZNÁMKA

-INSTALAČNÍ KANÁL BUDE PROVEDEN V SYSTÉMOVÉM ŘEŠENÍ DLE TYPOVÝCH PODKLADŮ DODAVATELE, POŽADOVANÁ POŽÁRNÍ ODOLNOST EI 30 min. BUDE DOLOŽENA ATESTEM
- VÝŠKOVÉ UMÍSTĚNÍ KANÁLU - SPODNÍ HRANA min.125 mm NAD PODHLEM
- KONSTRUKCE MUSÍ RESPEKTOVAT PŘEDEPSANÉ OBJEKTOVÉ DILATACE
- POVRCHOVÁ ÚPRAVA OCELOVÝCH PRVKŮ - POZINK
- PŮDORYSNÉ UMÍSTĚNÍ - VIZ VÝKRES STŘECHY

TABULKA ZMĚN

ZMĚNA	POPIS ZMĚNY	DATUM	VYPRACOVAL
ZMĚNA	POPIS ZMĚNY	DATUM	VYPRACOVAL
ZMĚNA	POPIS ZMĚNY	DATUM	VYPRACOVAL

NÁZEV STAVBY

Výstavba nadzemních koridorů, Slezská nemocnice v Opavě, p.o.

CHVÁLEK ATELIÉR

HLAVNÍ PROJEKTANT: ING. ARCH. Tomáš JANČA	ARCHITEKT: ING. ARCH. Tomáš JANČA	PROJEKTANT: ING. ARCH. Tomáš JANČA	VYPRACOVAL: Iva SOTOLOVÁ	**CHVÁLEK ATELIÉR s.r.o.** Kafkova 1064/12 702 00 OSTRAVA	IČO: 05725674 tel.: 595 693 250 email:info@chvalekatelier.cz
OBJEDNATEL: Moravskoslezský kraj, 28. října 117, 702 18 Ostrava				STUPEŇ: **DPS**	DATUM: červen 2017
STAVEBNÍ OBJEKT: SO 03 - Nadzemní koridory		ČÁST: D-03-1 Architektonicko stavební řešení		MĚŘÍTKO: 1:10	FORMÁT A4: 2 A4

NÁZEV VÝKRESU

KABELOVÝ KANÁL

ARCHIVNÍ ČÍSLO

ČÍSLO ZAKÁZKY: **16-112-5**

ČÍSLO VÝKRESU: **D-03-1-17**

REVIZE

TENTO DOKUMENT JE MAJETKEM SPOLEČNOSTI CHVÁLEK ATELIÉR s.r.o. , BEZ PÍSEMNÉHO SVOLENÍ ODPOVĚDNÉHO ZÁSTUPCE FIRMY ATELIÉR CHVÁLEK s.r.o. NESMÍ BÝT DOKUMENT KOPÍROVÁN, POUŽIT NEBO PŘEDÁN TŘETÍ OSOBOU K DALŠÍMU POUŽITÍ