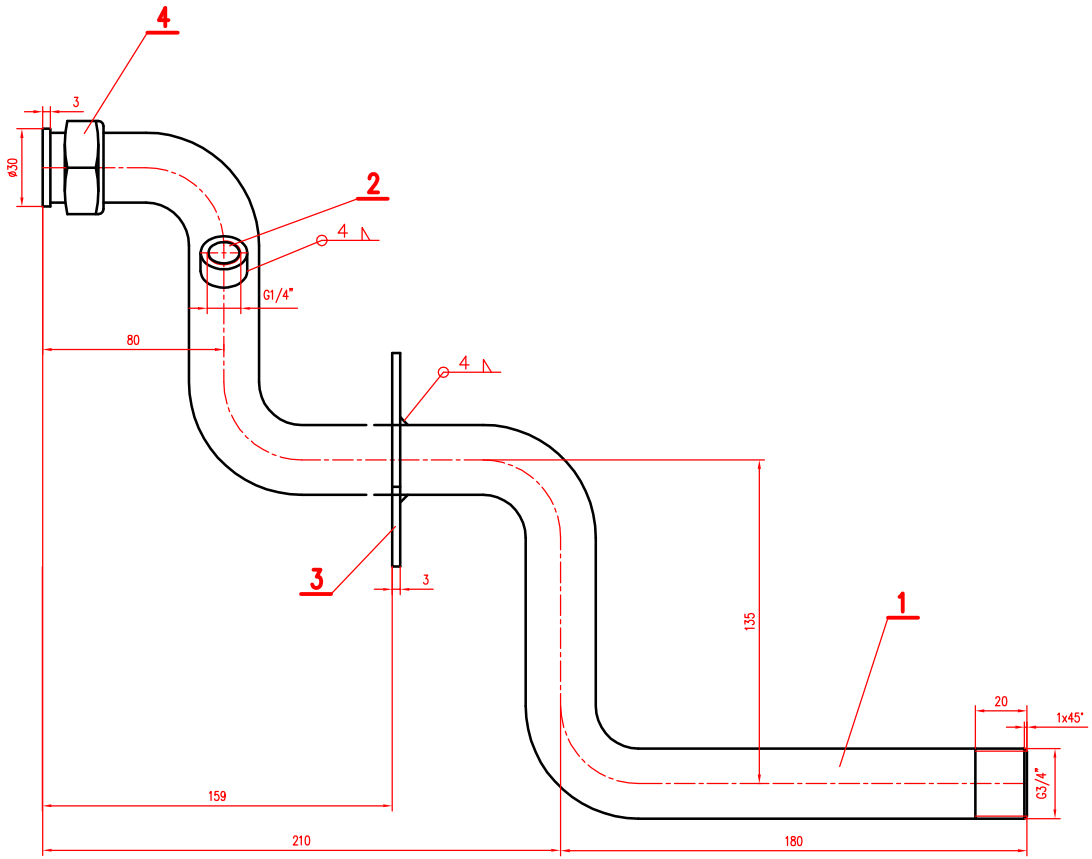

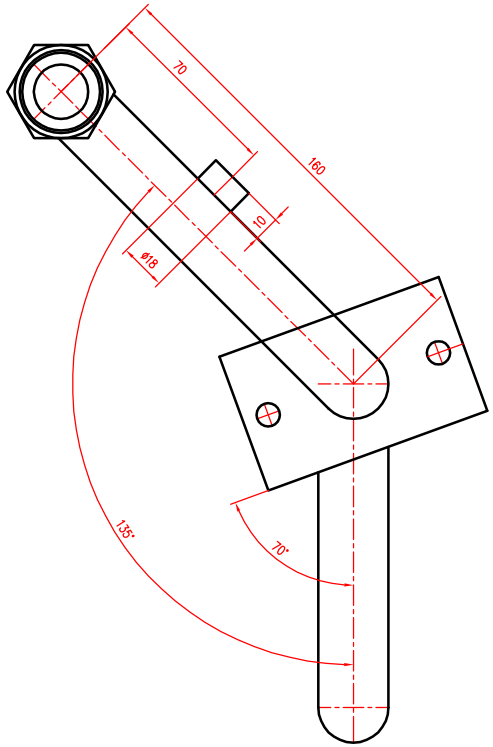

2

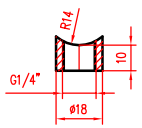

OSTRE HRANY ZRAZIT

3

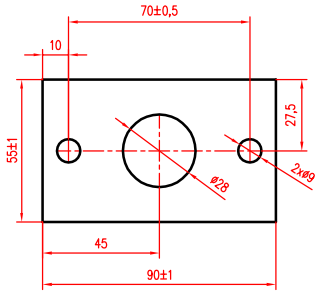

OSTRE HRANY ZRAZIT

POVRCHOVA UPRAVA – FARBA ZLTA
POLOMER OHYBOR R30
ZVAR MUSI BYT VODOTESNY

1	PRES. MATICA G1"	STN 137952		423214					4
1	P 3x90–70			11353.0				PRIRUBA	3
1	KR 18			11353.0				NATRUBOK	2
1	TRKR 1"			11353.0				TRUBKA	1
Pocet kusov	Nazov - Rozmer	Polotovar - STN	Mat.konecny	Mat.vychodzi	Trieda odpadu	Cista hmotn.	Hruba hmotn.	Cislo vykresu	Poz.

Mierka 1:1	Poznamka TOLEROVANIE ISO 8015		Hmotnost celkova			
	Kreslil Pálfy	Skontroloval	Zmeny	Datum	Index	Podpis
	Datum 15.05.2007	Schvalil				
Attack	Typ		Stary vykres	Novy vykres		
	Nazov TRUBKA PRIVODU PLYNU FE 1		Listov	HV67	Index 4	List