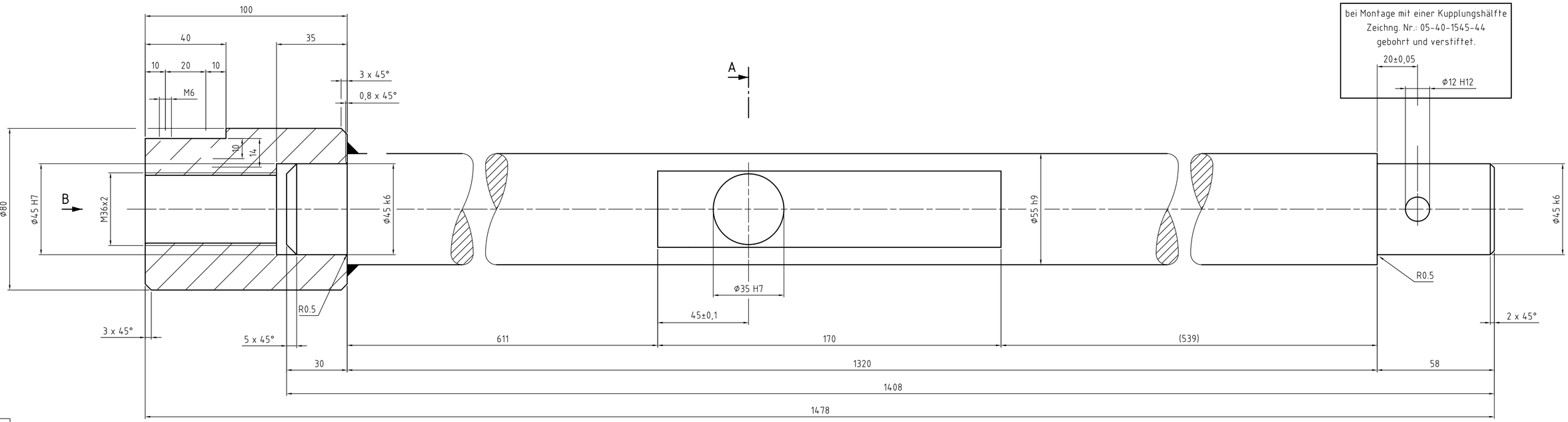

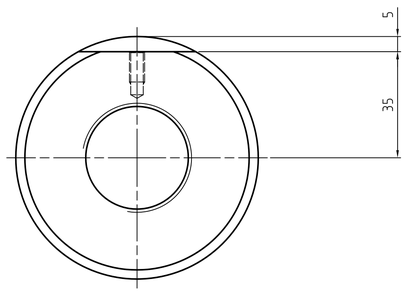

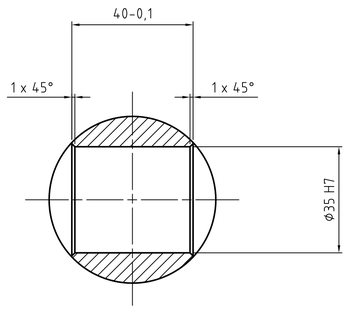

Schweißen nach DIN 18800-7
Unregelmäßigkeit nach DIN EN 25817
Bewertungsgruppe C

2/05/14/07/21/02/0041

Dateiname: H:\Datensicherung\

	Datum	Name
Gezeichnet	11.2005	HD.
Geprüft		
Norm gepr.		

Maßstab: 1:1

Bennenung:

Zeichnungs-Nr.: 05-40-1545-40

Ident - Nr.:

Format: A1

Für diese Zeichnung behalten wir uns alle Rechte vor. Ohne unsere vorherige Zustimmung darf diese Zeichnung weder vervielfältigt noch Dritten zugänglich gemacht noch in anderer Weise verwertet werden. Zuwiderhandlungen verpflichten zu Schadenersatz und können strafrechtliche Folgen haben.

Maße ohne Toleranzangabe nach DIN 7168 mittel

Oberflächen Reihe 2 DIN 3141