Pos	Anz	Bauteil-Nr.	Benennung	MASSE	Material
14	1	KD.0000982.T14	Platte	82,264 kg	St 37-2
13	2	KD.0000982.T13	Platte	6,830 kg	St 37-2
12	4	KD.0000982.T12	Platte	8,618 kg	St 37-2
11	2	KD.0000982.T11	Platte	4,582 kg	St 37-2
10	1	KD.0000982.T10	Platte	36,785 kg	St 37-2
9	2	KD.0000982.T09	Platte	6,024 kg	St 37-2
8	1	KD.0000982.T08	Platte	157,804 kg	St 37-2
7	1	KD.0000982.T07	Platte	122,109 kg	St 37-2
6	2	KD.0000982.T06	Platte	60,231 kg	St 37-2
5	1	KD.0000982.T05	Platte	111,021 kg	St 37-2
4	1	KD.0000982.T04	Platte	939,164 kg	St 37-2
3	1	KD.0000982.T03	Platte	718,649 kg	St 37-2
2	1	KD.0000982.T02	Platte	816,738 kg	St 37-2
1	2	KD.0000982.T01	Platte	67,584 kg	St 37-2

Stückliste

A–A (1 : 10)

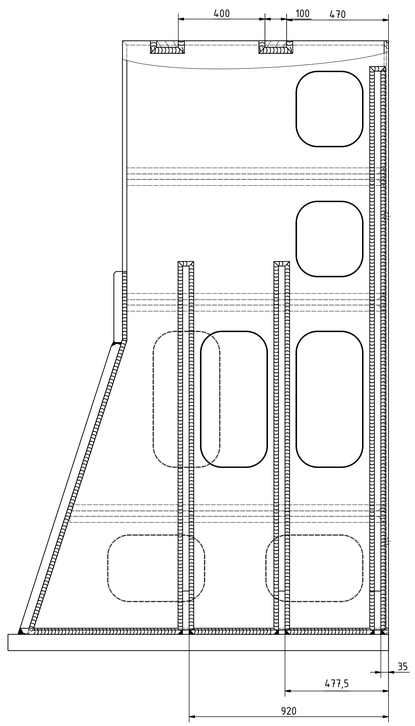

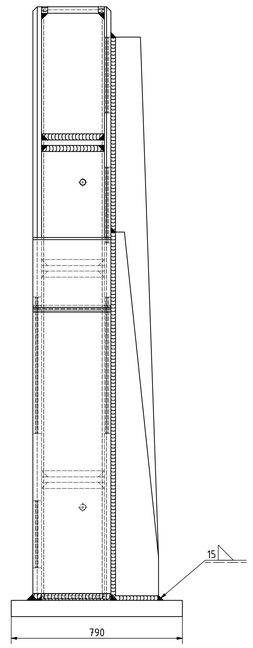

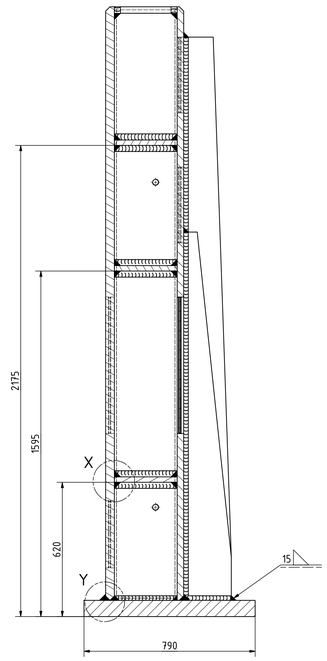

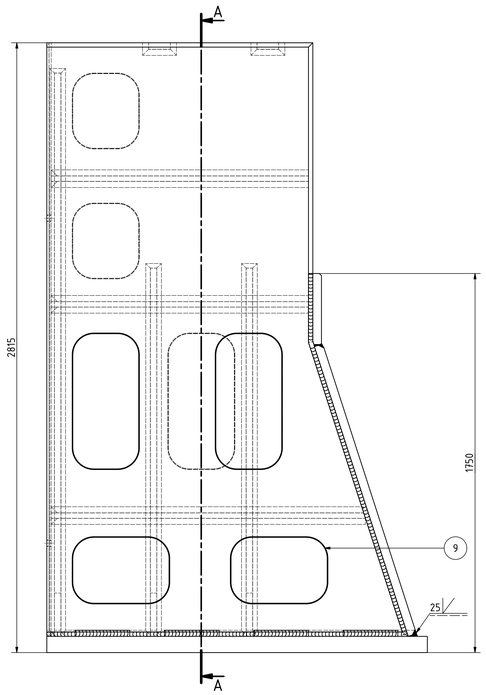

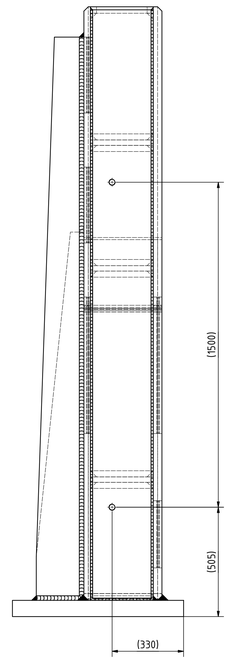

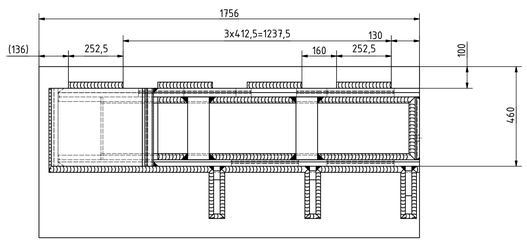

Y (1 : 2)

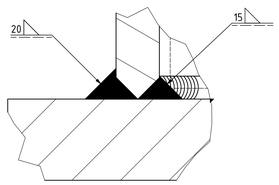

X (1 : 5)

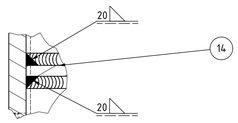

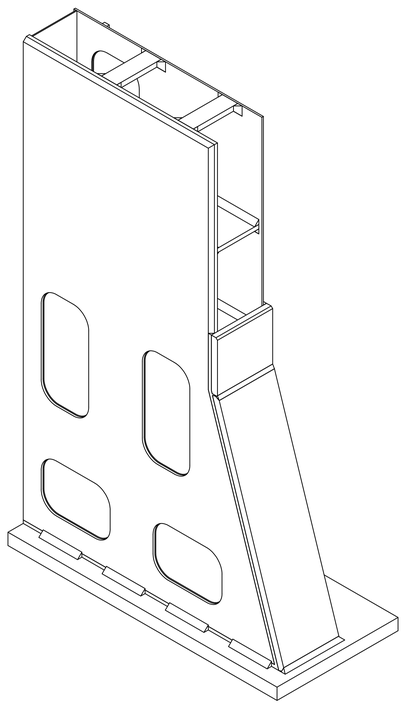

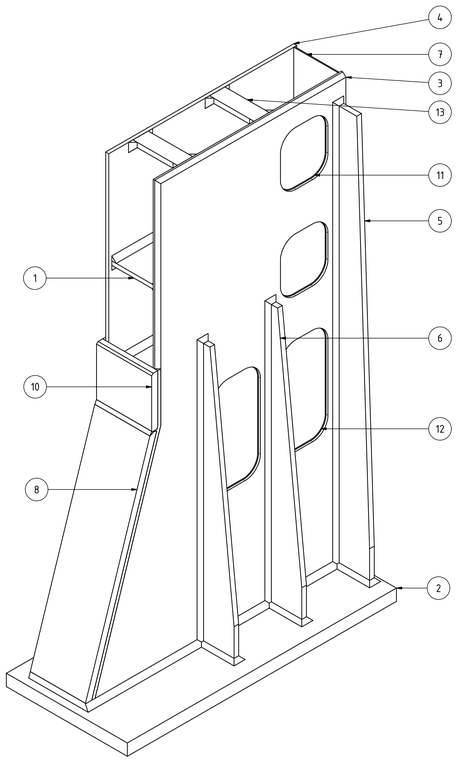

Bearbeitungskonturen

Alle Zuschnitteile Toleranz ±0,5
Aussenliegende Plattenstoesse sauber verschliffen

- geschweisst,
- spannungsarm geglüht,
- sandgestrahlt und grundiert,
- Loch- und Rissfrei schweissen

Kehlnaethe a = 0,5 x Materialstärke
V- Naehte voll ausgeschweißt

Maße ohne Toleranzangaben ± 0,1

Pos	Eish.	Benennung	Norm-Kurzbez.	Werkstoff	Gewicht	Maßstab
				s. Teileliste	3421,70 kg	1:10

Maße ohne Toleranzangaben nach DIN 7168 mittel

Oberfläche DIN ISO 1302

Weitergabe sowie Vervielfältigung dieser Unterlage, Verwertung und Mitteilung ihres Inhaltes nicht gestattet, soweit nicht ausdrücklich zugestanden. Zuwiderhandlungen verpflichten zu Schadenersatz. Alle Rechte für den Fall der Patenterteilung oder GM-Eintragung vorbehalten.

	Datum	Name
Gezeichnet	25.05.2012	Feichter-JB
Kontrolliert	31.05.2012	MEL
Norm geprüft		
gesperrt	31.05.2012	JB

FEICHTER Gerüst. GmbH
WERKZEUGMASCHINEN

Staender rechts

KD.0000982

1 / 3

A0

Status	Änderungen	Datum	Name	Revisionsnummer

T01 (1 : 5)

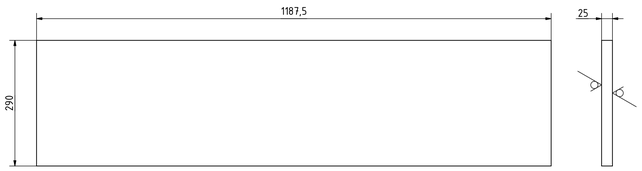

T02 (1 : 5)

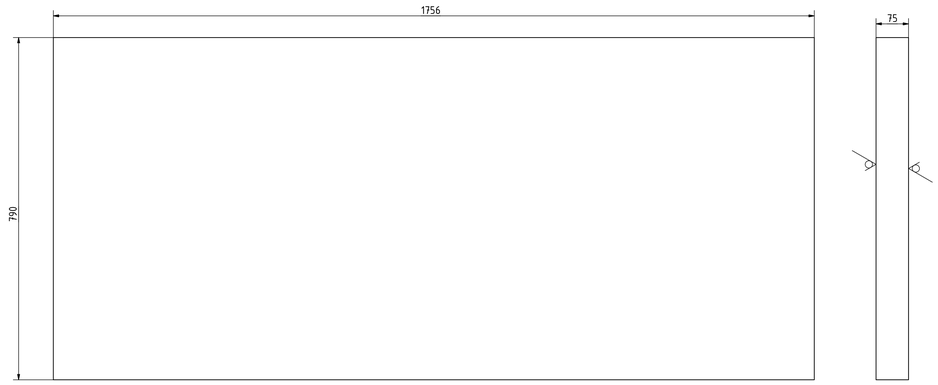

T03 (1 : 10)

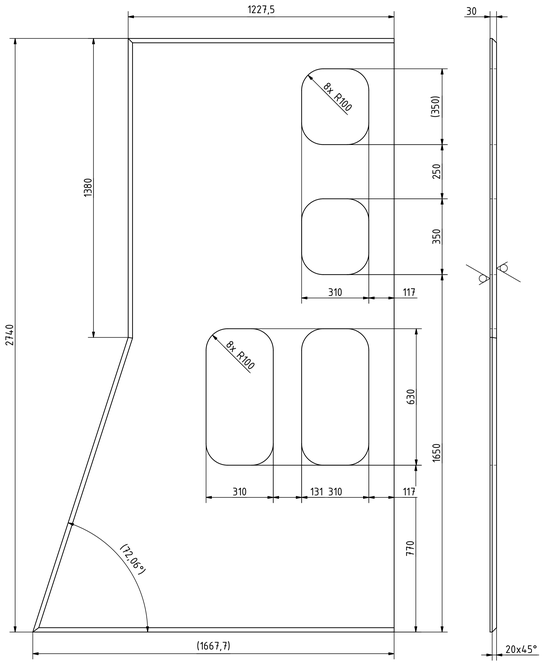

T04 (1 : 10)

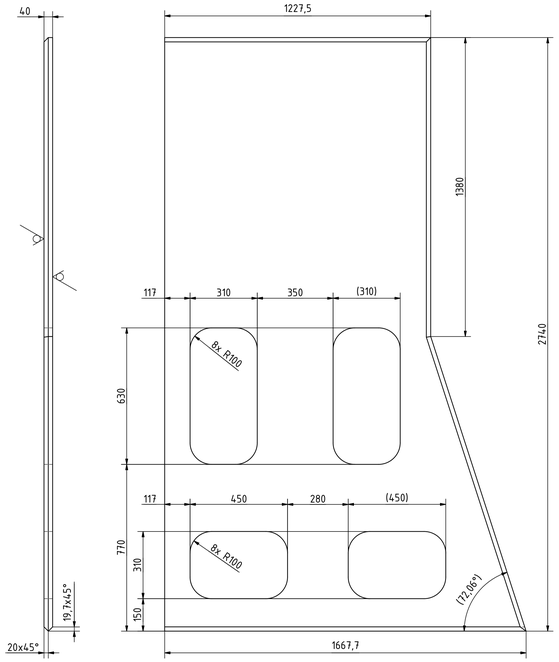

T05 (1 : 5)

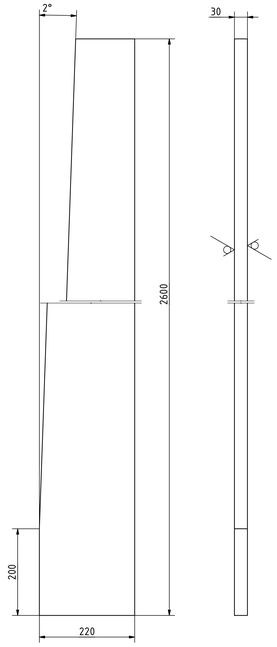

T06 (1 : 5)

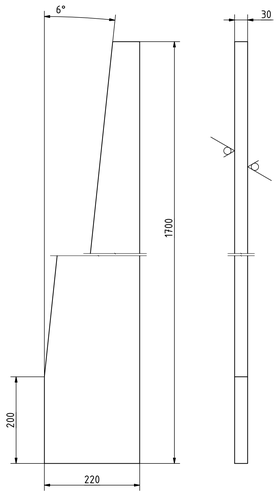

T07 (1 : 5)

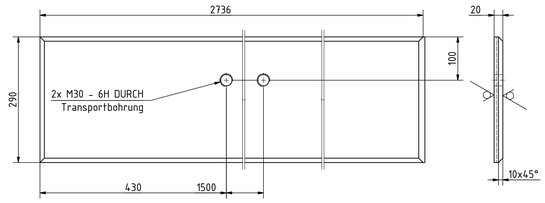

T08 (1 : 5)

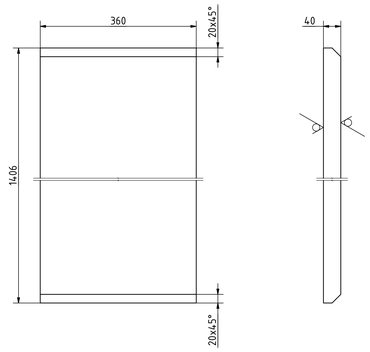

T09 (1 : 5)

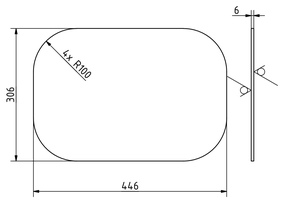

T10 (1 : 5)

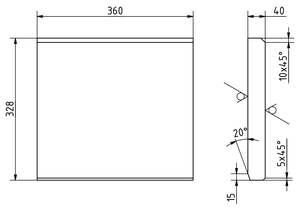

T11 (1 : 5)

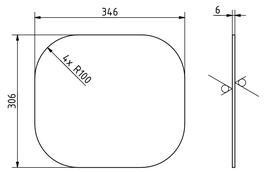

T12 (1 : 5)

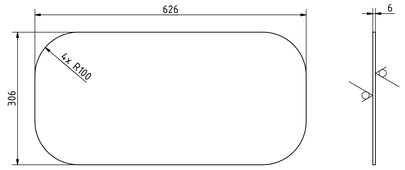

T13 (1 : 5)

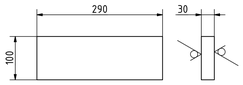

T14 (1 : 5)

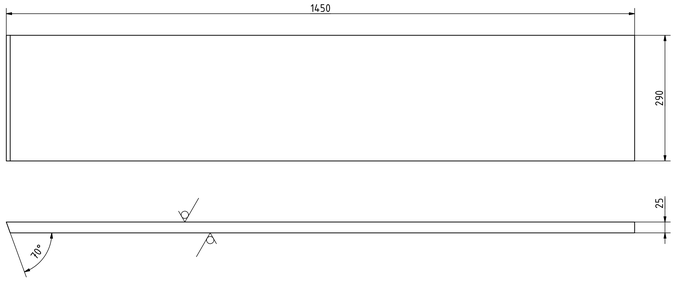

Maße ohne Toleranzangaben ± 0,1

Ra 12,5

Pos	Eich	Benennung	Norm-Kurzbez	Werkstoff	Gewicht	Maßstab
				s. Teileliste	3421,70 kg	1:5

Maße ohne Toleranzangaben nach DIN 7168 mittel

Oberfläche DIN ISO 1302

Weitergabe sowie Vervielfältigung dieser Unterlage, Verwertung und Mitteilung ihres Inhaltes nicht gestattet, soweit nicht ausdrücklich zugesichert. Zuwiderhandlungen verpflichten zu Schadensersatz. Alle Rechte für den Fall der Patenterteilung oder GM-Eintragung vorbehalten.

	Datum	Name
bearbeitet	25.05.2012	Feichter-JB
überprüft	31.05.2012	HEL
Norm		
gemäß	31.05.2012	JB

FEICHTER Gerätd. GmbH
WERKZEUGMASCHINEN

Staender rechts

KD.0000982

2 / 3

A0

Status	Änderungen	Datum	Name	Revisionsnummer

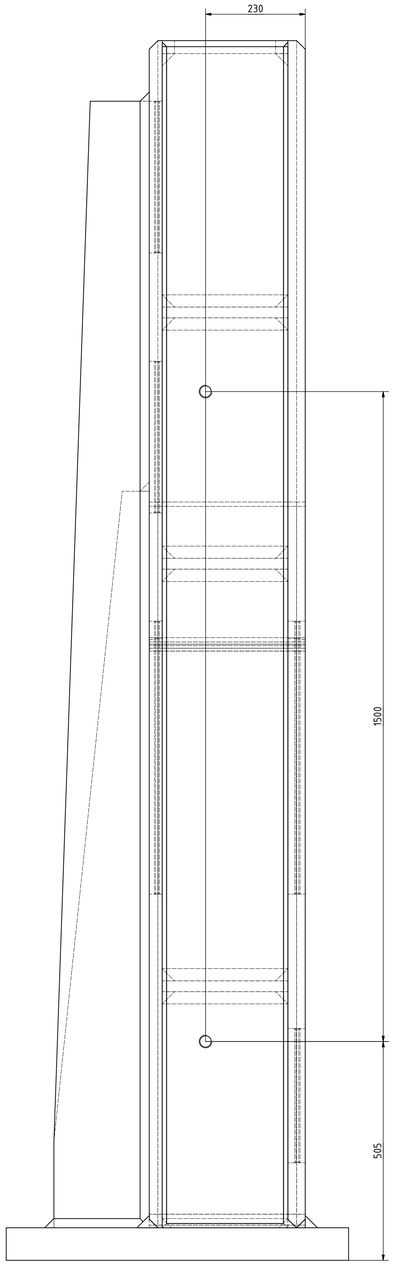

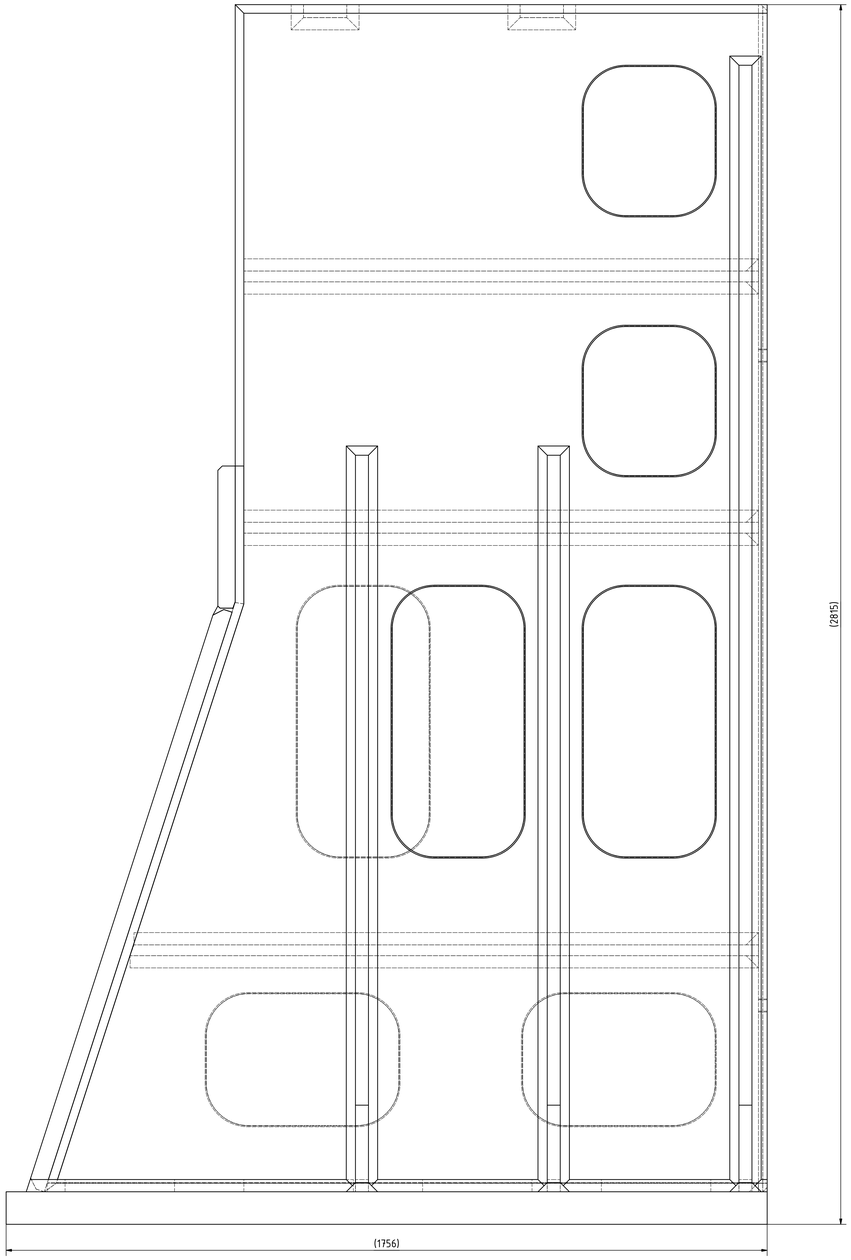

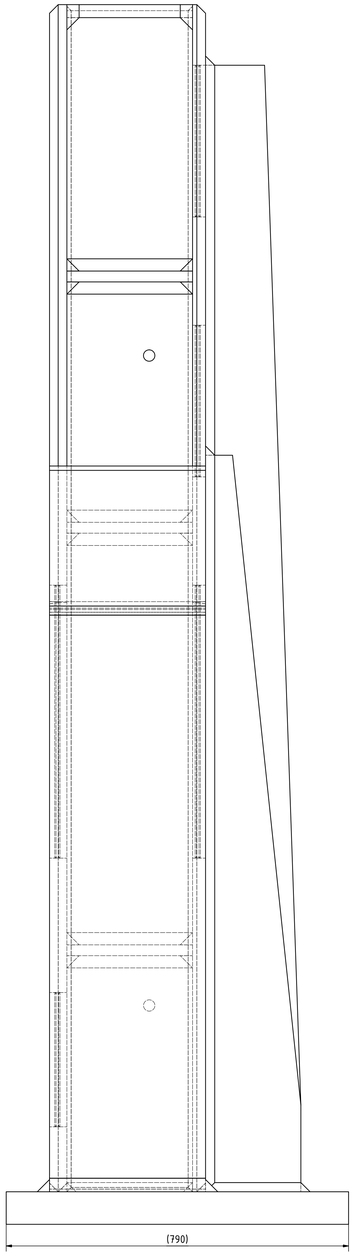

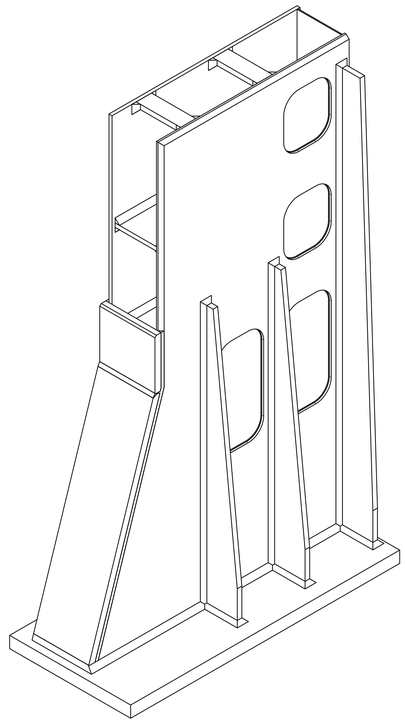

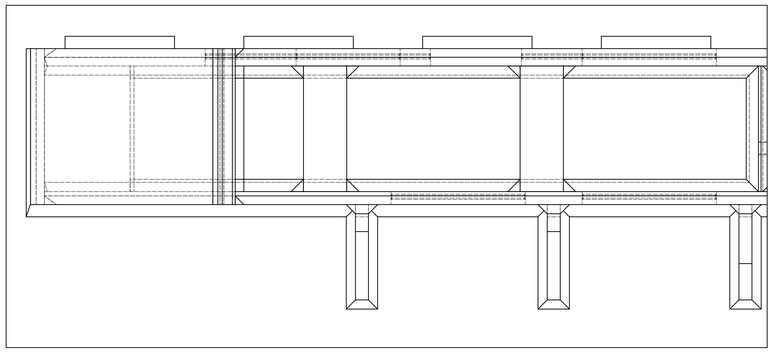

Pos	Einh.	Benennung	Norm-Kurzbez.	Werkstoff	Gewicht	Maßstab
				s. Teileliste	3429,70 kg	15

Maße ohne Toleranzangaben nach DIN 7168 mittel

Oberfläche DIN ISO 1302

Weitergabe sowie Vervielfältigung dieser Unterlage, Verwertung und Mitteilung ihres Inhaltes nicht gestattet, soweit nicht ausdrücklich zugestanden. Zuwiderhandlungen verpflichten zu Schadenersatz. Alle Rechte für den Fall der Patenterteilung oder GM-Eintragung vorbehalten

	Datum	Name
bearbeitet	25.05.2012	Fechter-JB
kontrolliert	31.05.2012	HEL
Norm		
genehmigt	31.05.2012	JB

Staender rechts

FECHTER Gerüst. GmbH
WERKZEUGMASCHINEN

KD.0000982

3 / 3

A0

Index	Änderungen	Datum	Name
	Revisionsnummer		