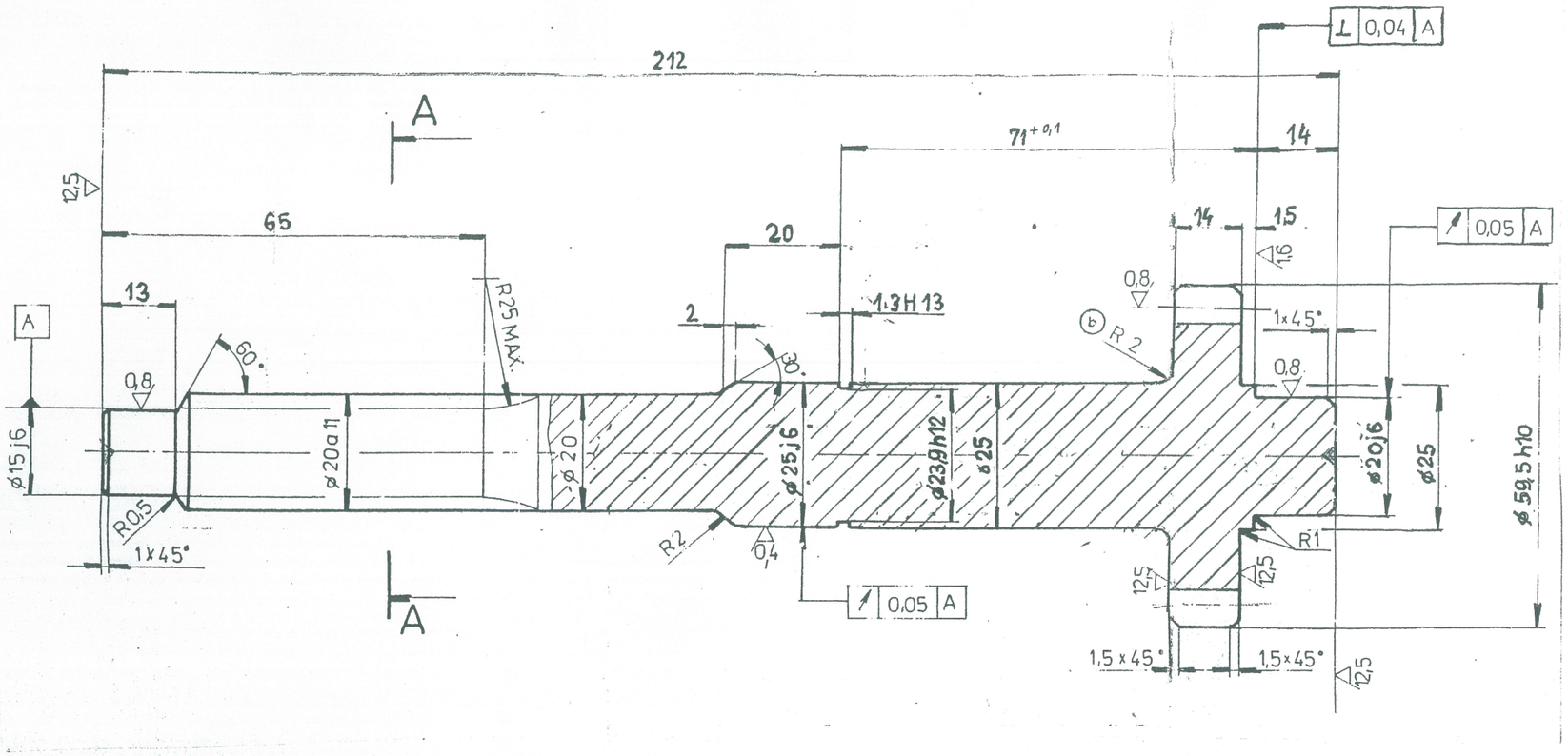


**IDOS PROJEKT, s.r.o.**
Na Štepnici 1, 960 01 ZVOLEN
☎/fax: 045/540 12 45-6 ②
IČO:36 010 383. IČ DPH:SK2020463016

20.3.2018

5. NÁHRADNÝ MATERIÁL KR +65
4. VÝKOVOK PREBERAŤ PODĽA ČSN 42 0271 12
3. KOVAŤ PODĽA ČSN 420277
2. KALIŤ NA HRc 60 ± 2
1. CEMENTOVAŤ DO HĽBKY 0,6 ÷ 0,8 mm

TECHNICKÉ POŽIADAVKY

| Ind. zm. | Číslo výkresu | Dátum | Podpis | Číslo výkresu | Rozlig | Skupina | Výrobok |
|---|---|---|---|---|---|---|---|
| 5×b | 14-1351-6 | 1.8.1987 | 1.6.1987 | | | | |
| 5×a | 14-0229-4 | 1.7.1985 | 1.6.85 | 536-9-02-09-000-1 | 24 | 09 | 536-02 |

Značka licenč. materiálu | Ne mater. kg | Spotreba v MJ

Značka materiálu: 14 220.1 | 021 | Čistá hmot. v kg: 0,6

Označ. výkresu: ZÁPUSTKOVÝ VÝKOVOK NÁHRADA KR ø65 - 215

Názov: HRIADEĽ SPOJKY

Identif. kačné číslo: 536002091441 | Číslo výkresu: 536-0-02-09-144-1

Stav výkresu | Zmeny výkresu: MT8-046 | Skupina: 09 | Mierka: 1:1, 2:1 | Poč. list. | List. č.

Nakreslil: MIKSAI | Kontrol: TAVODA | Poč. list. 2 | Poč. fot. 4

Norm: ŠIMEK | dňa 8 9 1983

VVÚ Zvolen