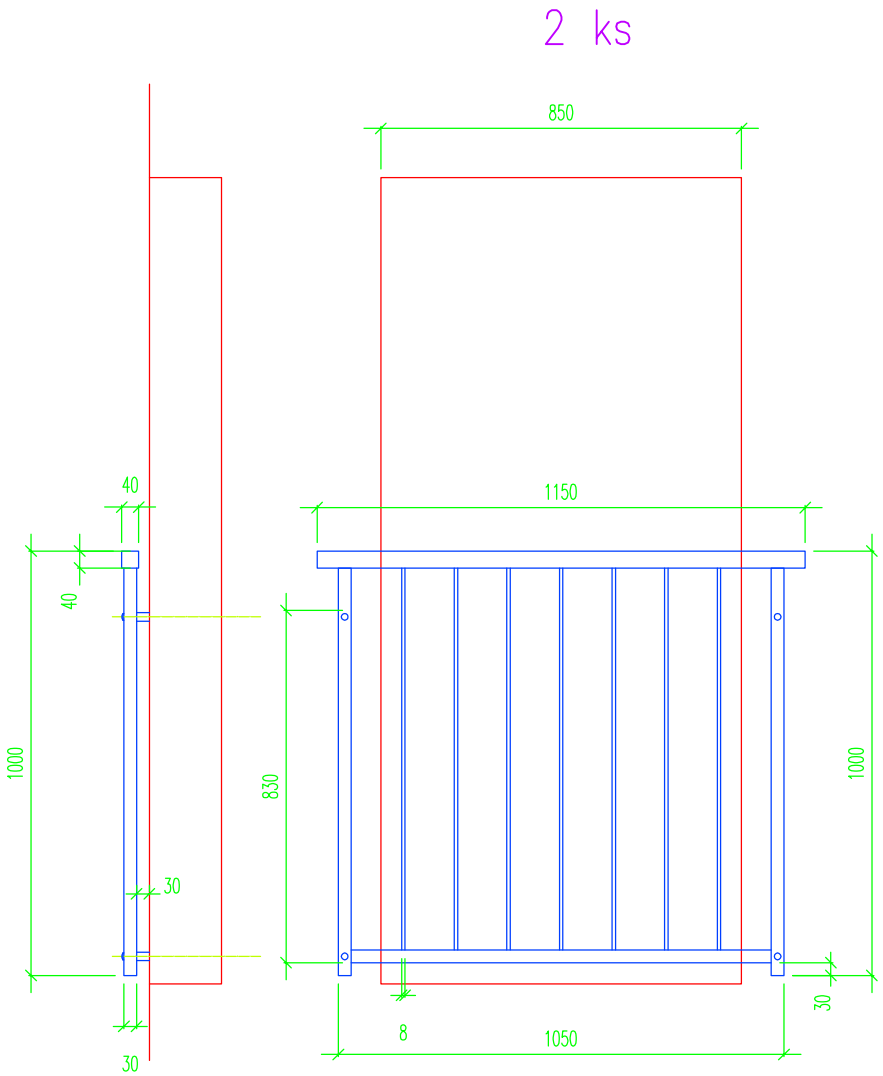

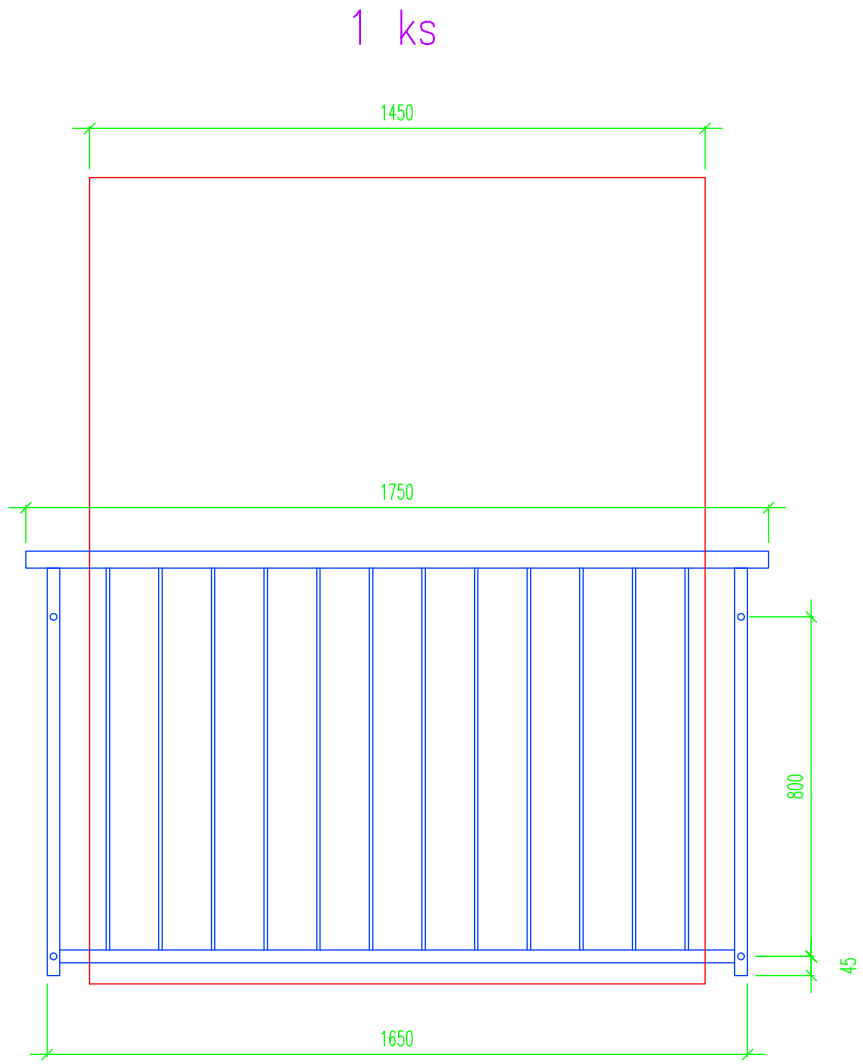

Čtvercový profil 40mmx40mm – horní madlo
Čtvercový profil 30mmx30mm – rám
Pásovina 8mmx30mm – svislé příčky

zpracoval		datum	
schválil		měřítko	
název:			paré
			výkres č.
Zábradlí varianta A			1.