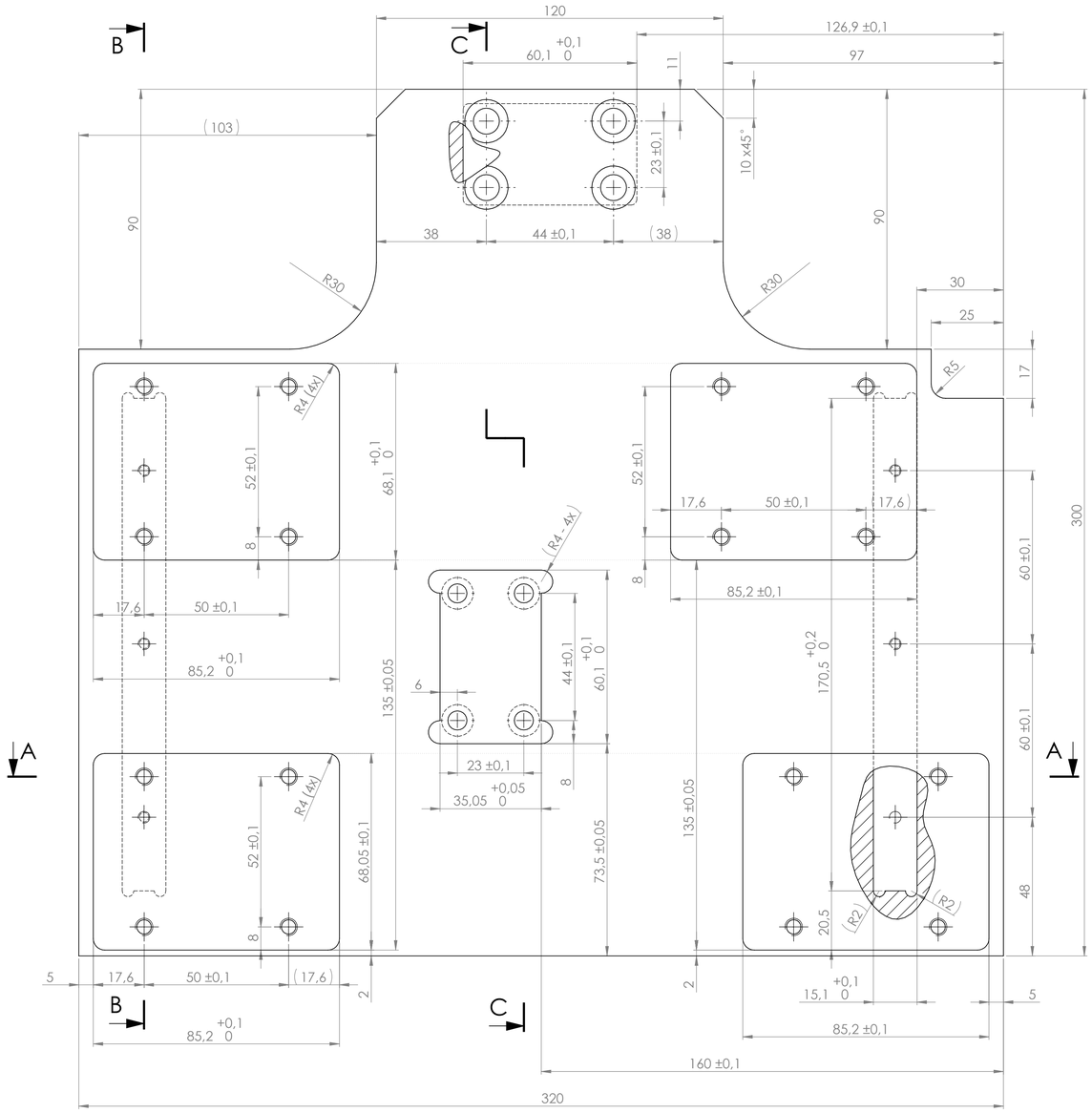

ŘEZ B-B

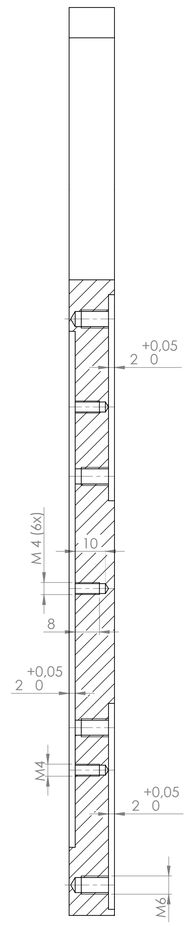

ŘEZ C-C

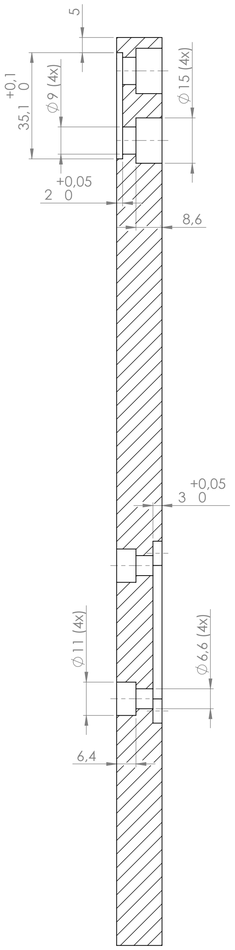

3D pohled

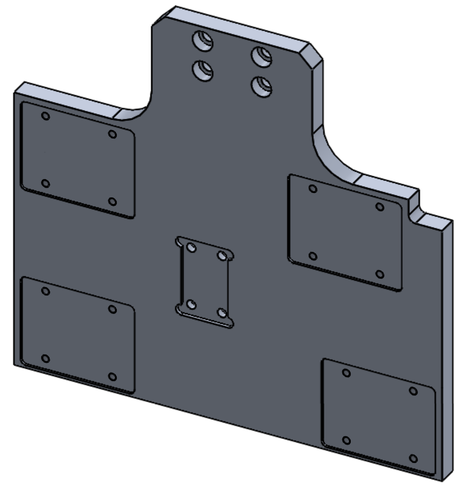

3D pohled

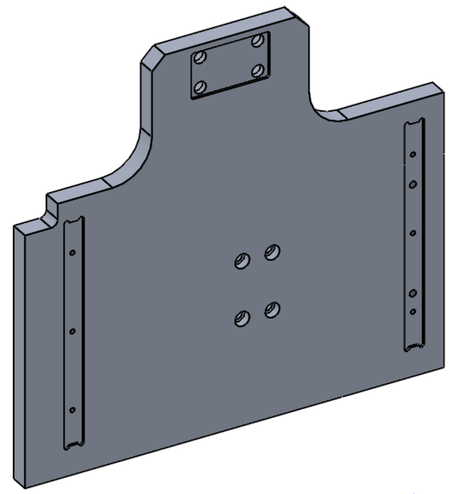

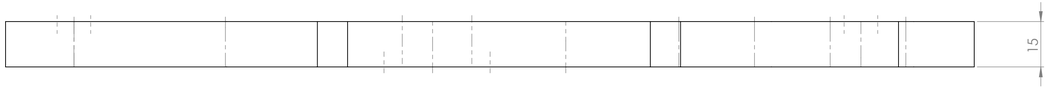

ŘEZ A-A

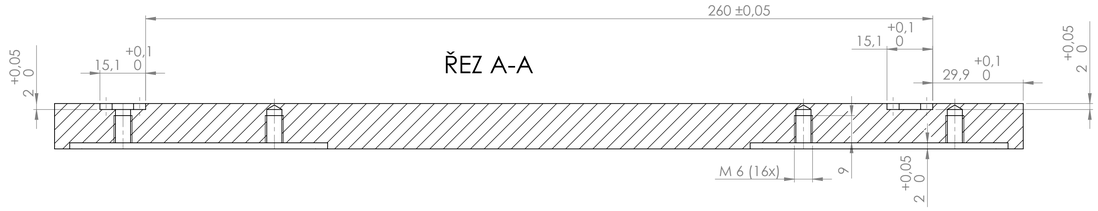

Poz.	Polotovar	Materiál	ks
	P15x300x320	3.3547 (EN-AW 5083)	1

Tento výkres je duševním vlastnictvím AROJA XORFEX s.r.o.

Tolerování: ISO 8015, ISO 2768 - mK

Promítání:

1:1

Vyhotovil: Tilscher M.
Kreslil: Tilscher M.
Schválil: Tilscher M.
Datum: 02.06.2020

Revize:

Formát: A1

Projekt: AX19038
Hmotnost: 5.78kg
Mateřský díl: -

AROJA XORFEX

Název: Base plate

Číslo výkresu: MP19038_610_01

Soubor: MP19038_610_01 base plate

List: 1 z 1