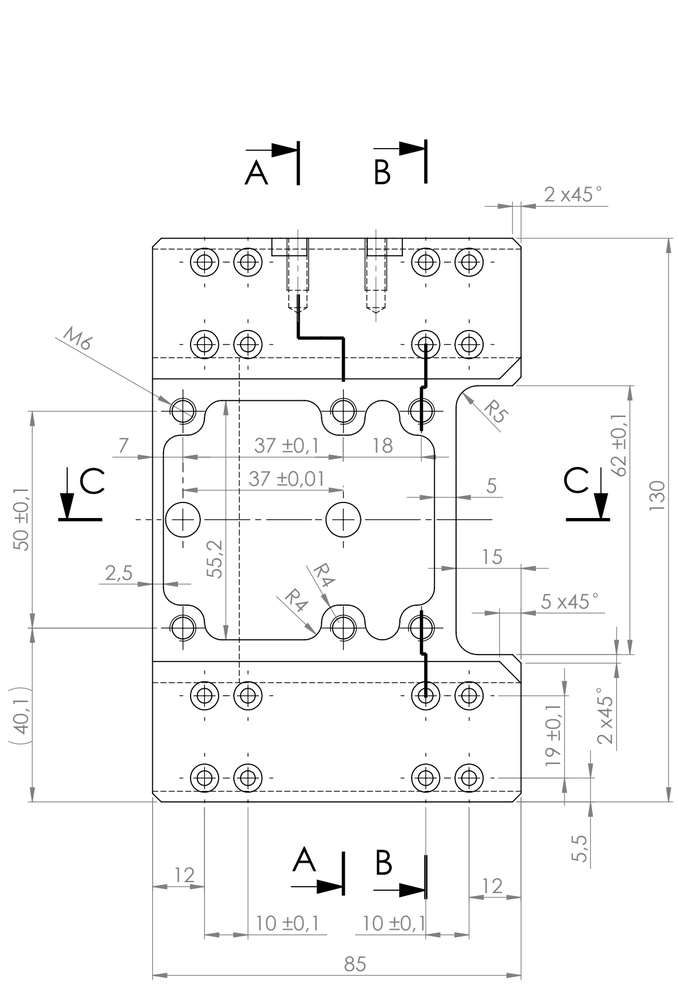

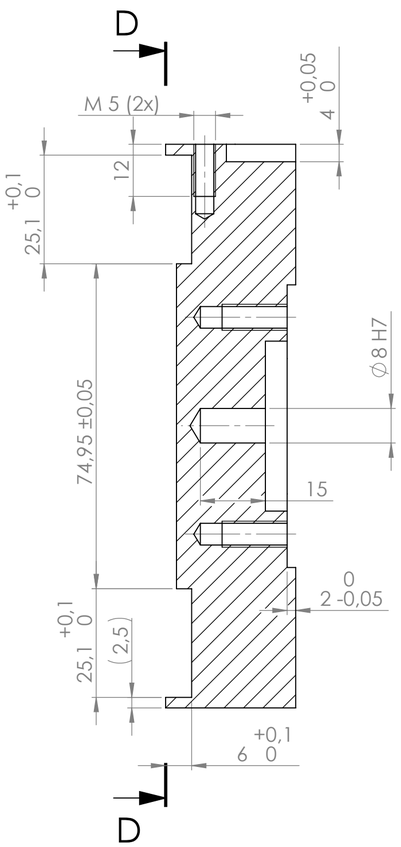

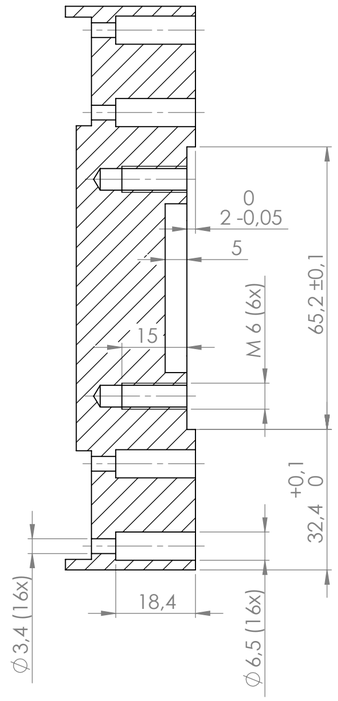

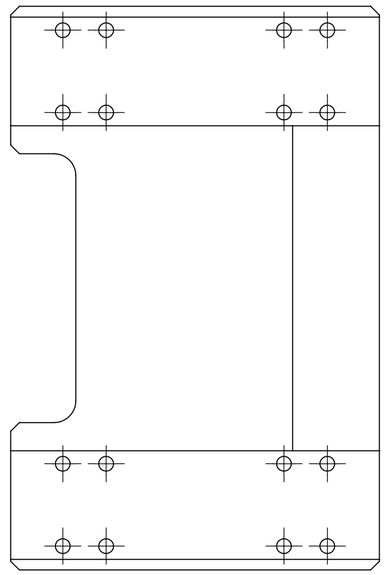

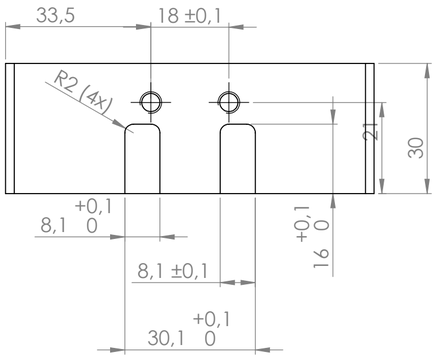

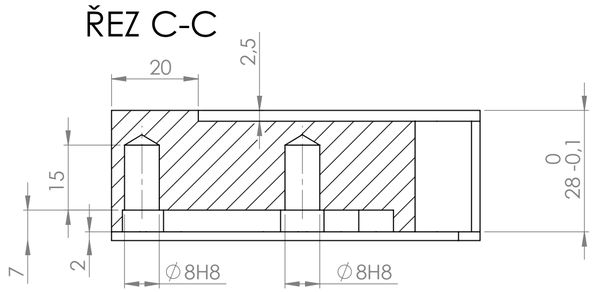

Pohled 3D

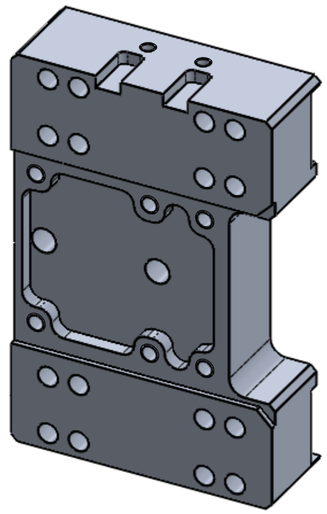

1,6

Poz.	Polotovar	Materiál	ks
	30 x 130 x 85	3.3547 (EN-AW 5083)	1

Tento výkres je duševním vlastnictvím AROJA XORFEX s.r.o.

Tolerování: ISO 8015, ISO 2768 - mK

Promítání:

1:1

Vyhotovil: Tilscher M.
Kreslil: Tilscher M.
Schválil: Tilscher M.
Datum: 04.06.2020

Revize:

Formát: A2

Projekt: AX19038
Hmotnost: 1.21kg
Mateřský díl: -

AROJA XORFEX

Název: Plate rider

Číslo výkresu: MP19038_602_01

Soubor: MP19038_602_01 plate rider

List: 1 z 1