Werkstattübliche Schweissungen nach EN ISO 5817
Nahtgruppe QC, bei Feuerverzinkung ringsumlaufend,
Schweissymbole EN ISO 2553
Schweisstechnische Qualitätsanforderungen EN ISO 3834-fl

Übliche Oberflächenbehandlungen
Stahlteile: Feuerverzinkt nach DIN EN ISO 1461-Zno
Geschweisste oder warmbehandelte rostfreie
Teile elektropoliert

Werkstattübliche Genauigkeiten für nicht tolerierte Masse
Allgemeintoleranz nach EN 22768 mK / Schweissungen nach EN 13920 AE
Alle Kanten gebrochen t ≤4mm 0.2...0.4x45° / t >4mm 0.4...0.6x45°

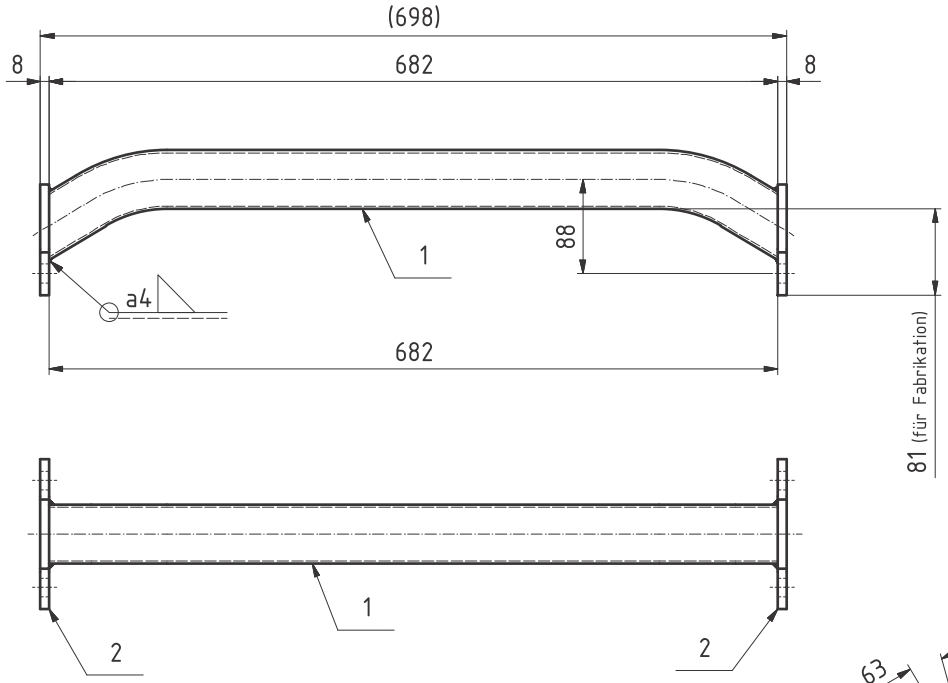

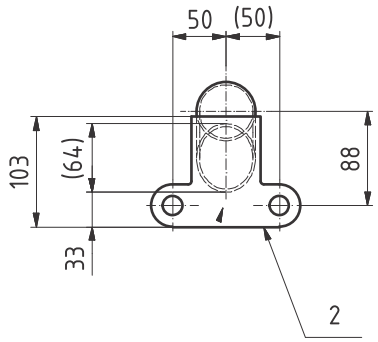

(1 : 2)

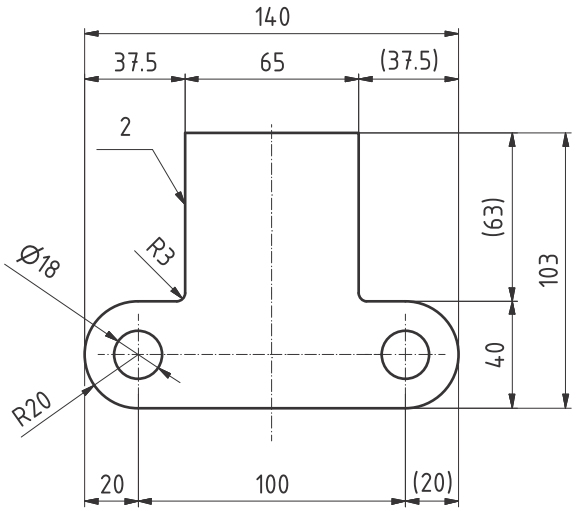

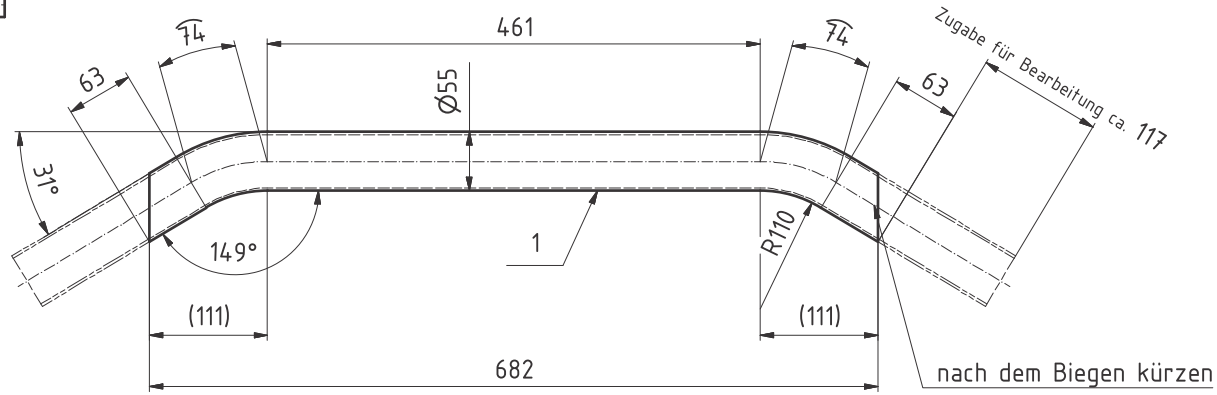

250 ks
hrany odihlené viď popiska
materiál viem dodať (pop. ak mi to dodáš vrátane materiálu)

Anz.	Beschreibung	Pos.	Zeichnung / Norm	Artikel	Material	Bemerkung
2	FLA 140/8 - 103	2			1.4301	
1	Rohr Ø55/2.5 - 1035	1			1.4301	

Material	1.4301	Gewicht		Datum	Name
Oberflächenbehandlung	elektropoliert	3.34 kg	Gezeichnet	25.08.2011	RH
		Massstab	Geprüft	27.03.2012	SF
Tragrohr		1:5	Freigegeben	27.03.2012	Eg
			Auftrags. -Nr.		
zu Stromschienentragwerk			Ersetzt durch:		
			Ersatz für:		
			Artikel-Nr.		
		Format	A3	Blatt-Nr.	1 / 1

Sprache	Code	Zeichnung-Nr.	Freigegeben	Index
DE	K	962.01073		