Podorys krovu:

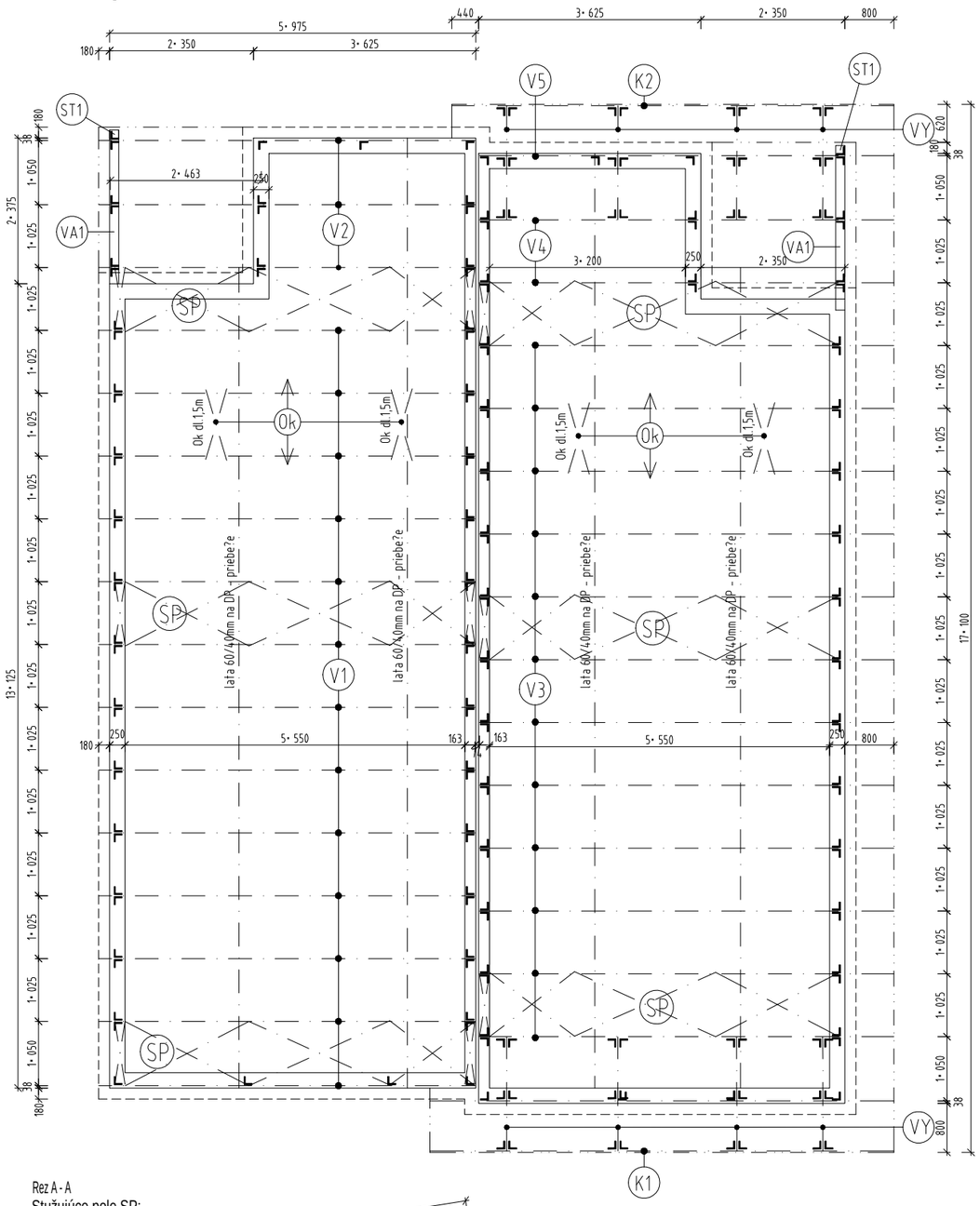

Rez A-A
Stužujúce pole SP:

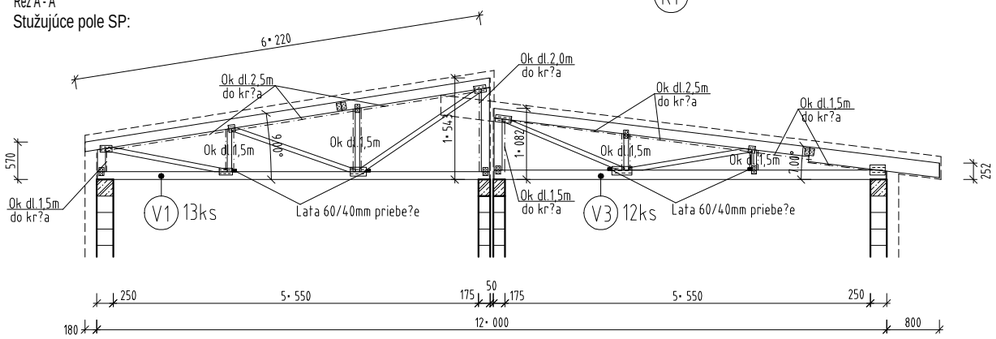

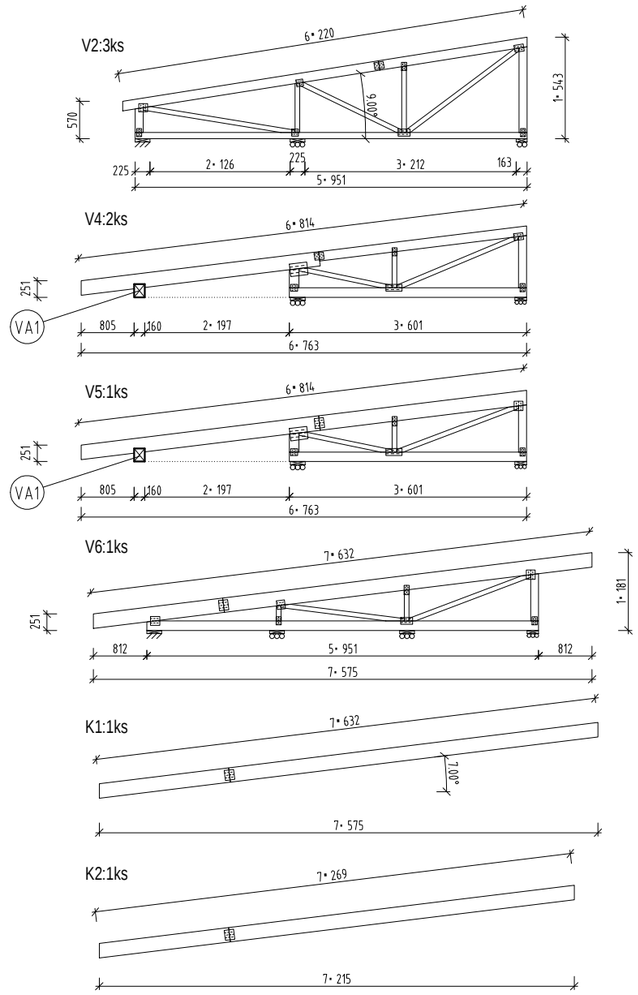

VÝKAZ VAZNÍKOV

P.Č.	Ozn. vaznika	Počet
1	V1	13
2	V2	3
3	V3	12
4	V4	2
5	V5	1
6	V6	1
7	K1	1
8	K2	1
SPOLU:		34

Výkaz ostaného dreveného materiálu

P.Č.	Nazov	šírka b[mm]	výška h[mm]	dĺžka l[m]	počet [ks]
1	Lata	60	40	4	20
2	Výmena VY	58	120	2,0	8
3	Väznica VA1 - LLD	160	200	2,7	2
4	Stĺp ST1 - LLD	160	160	3,7	2
3	OK 1,5 m				150
4	OK 2,0 m				6
5	OK 2,5 m				30

Legenda:

SP - Stu?dlov?pole vi? Rez A-A
SH - Stu?dlo horn?o p?u - rie? dod?ate?stavby
OK - Ondrejsk?kr?e - prebieha pozd?ne
Podpora (uholn? 105/105MR + 6 klincov + kotva do bet?u M10/90)
Kotvenie v?eny (uholn? 105/105MR + 6 klincov + kotva do bet?u M10/90)

POZNAMKA :

Vazn?y V1- V6 dreven?priehradov?v?n? so sty??ov?i platni?ami,
vzor ako fy.: Kontrakting Krov Hrou s.r.o.
V?tky dreven?prvky opatri?ochrann? n?erom proti hnilobe a ?odcom.
V?tky tes?ske kon?rukcie previes?podla STN 73 3150 " Tes?ske kon?rukcie stavebn?
Je nutn?zabezpe??prevetr?anie podstre??o priestoru.
Horn? p? V1 a?V6 stabilizovan?krokvami a latami ?300mm
Spodn?p? - ro? pre s?rokart? uchyt?a?na v?n?y po cca 500 mm alebo podla po?adavkov v?obcu.

±0,000 = ...

AUTOR PROJEKTU: Ing. Milan VORČÁK	ZODPOVEDNÝ PROJEKTANT: Ing. Milan VORČÁK	VYPRACOVAL: Ing. Michal GREC, PhD. Kontrakting krov hrou s.r.o.	PROMIPROJEKT
INVESTOR:	PROmiprojekt, s.r.o.		
MIESTO STAVBY:	LÁB, p.č. 5798/98, 5798/208		
STAVBA: RODINNÝ DOM Wariant 511		FORMÁT	2 x A4
		DÁTUM	08/2017
		STUPEŇ	PpSP
PREDMET VÝKRESU:	Pôdorys prízemia	ZÁKAZKA č.	
DRUH PROJEKTU:	ARCHITEKTÚRA	MIERKA: 1 : 50	ČÍSLO VÝKRESU: 04

Kopírovanie tejto dokumentácie bez súhlasu autora je trestné podľa §21, Odst. d) Zákona č. 34/2001 Z.z.