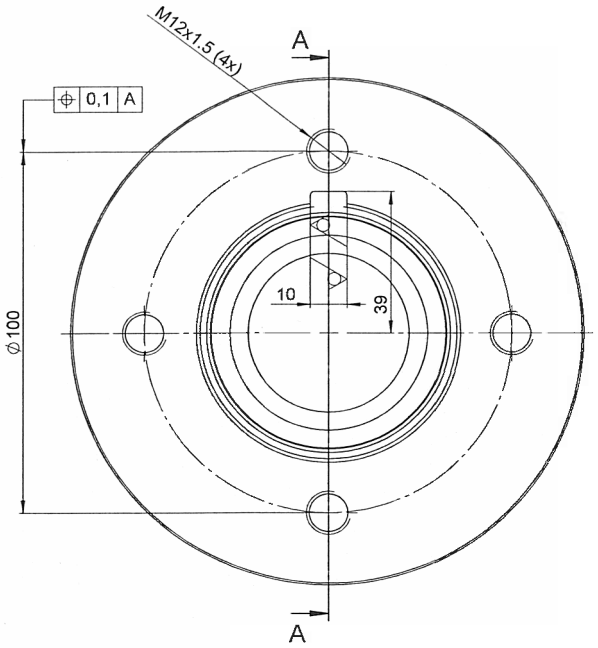

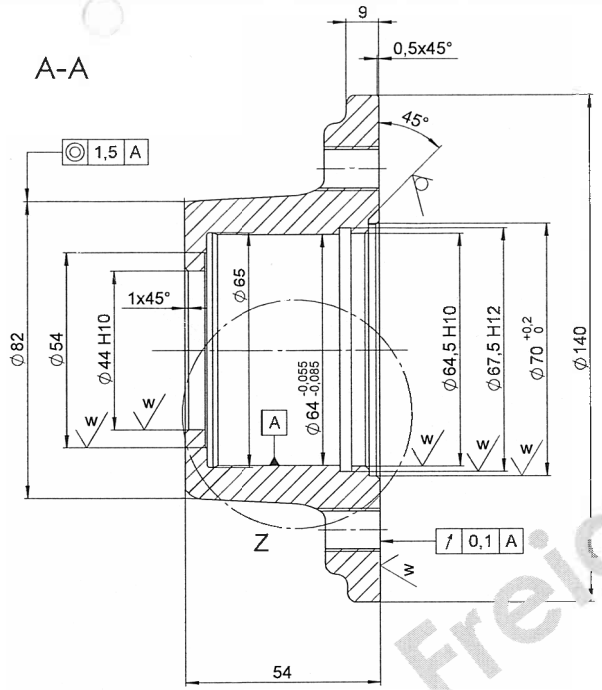

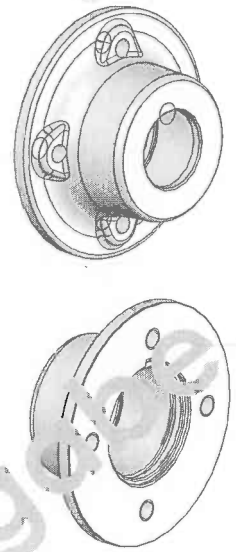

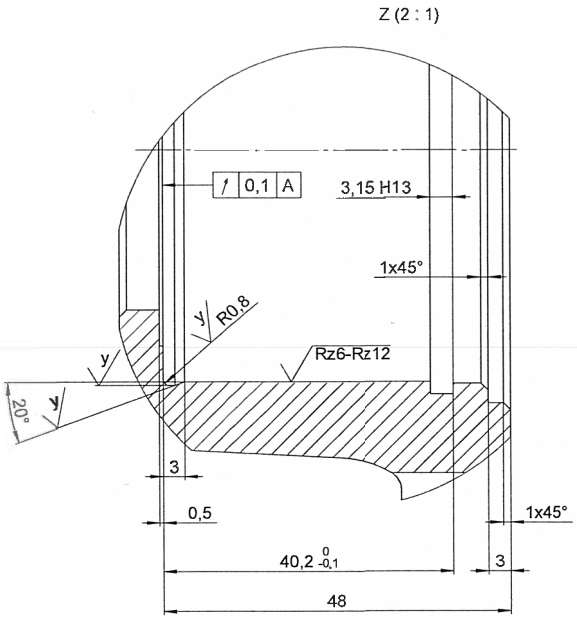

keine Freigabe

Werkszeugnis nach DIN EN 10204 2.3
Test report of DIN EN 10204 2.3

Schmiedestück sandgestrahlt und normalisiert
alle Maße sind Kaltmaße
Rohling frei von Sand und Grat
Forging sand-radiated and normalizes
all measures are cold measures
Blank freely of sand and burr

Toleranzen und zulässige Abweichungen nach DIN EN 10243-1
Tolerances and allowable variations of DIN EN 10243-1

Schmiedeteilmasse *Forgung mass*	Hüllkörpermasse *Cladding body mass*	Feingliedrigkeit *Fine-linkedness*	Stoffschwierigkeit *Material difficulty*	Schmiedegüte *Forging quality*
2,20 kg	... kg	S3	M1	F

Maßart *Kind of Measure*	Toleranzen und zulässige Abweichungen *Tolerances and allowable variations*	Maßart *Kind of Measure*		Toleranzen und zulässige Abweichungen *Tolerances and allowable variations*
Längenmaße [1] *Longitudinal dimensions* [1]	+1,9 / -0,9	Abgratnasen *Trimming noses*	Höhe *Height*	-
			Breite *Width*	-
Breiten-/ Durchmessermaße [1] *Widths and Diameter dimensions* [1]	+1,5 / -0,7	Klemmgrat *Clamping burr*	Höhe *Height*	-
			Breite *Width*	-
Höhenmaße [1] *Heights dimensions* [1]	+1,3 / -0,7	Sondertoleranzen *Special tolerances*		Nein *no*
Dicken-/ Durchmessemaße *Thickness and Diameter dimensions*	+1,3 / -0,7	Hohlkehlen und Kantenrundungen nach Tabelle 6 ~~*Hohlkehlen und Kantenrundungen nach Tabelle 6*~~		
Versatz [2] *Disalignment* [2]	0,8	Tiefe von Oberflächenbeschaffenheit nach 5.2.4.3 *Deeop one of surface finisch of 5.2.4.3*		
Gratansatz (+) / Anschnittiefe (-) [2] ~~*Gratansatz (+) / Anschnittiefe (-)*~~ [2]	1			
Durchbiegung und Ebenheit *Deflection and parallelism*	1			

[1] Für Innenmaße Zahlenwerte für Plus- und Minus-Toleranzen miteinander tauschen
For internal dimensions numerical values for pluses and minus tolerance exchange with one another

[2] Zusätzlich zu anderen Toleranzen
additionally to other tolerances

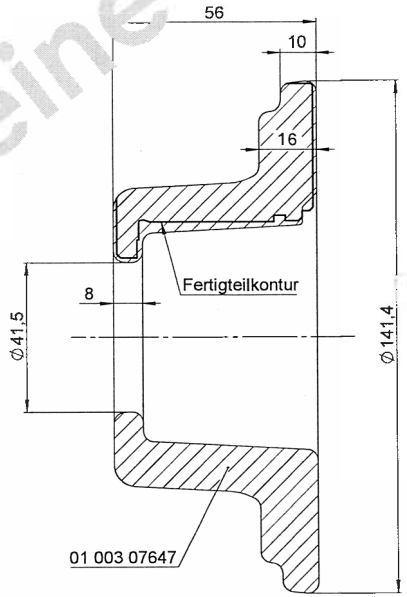

alle unbemaßten Geometrienen
nach Datensatz vom 17.02.2015:
all non-dimensioned Geometriene
acc. data record of 17.02.2015
W:\CommonShare\01\003\0100307647.STEP

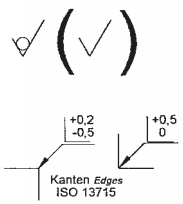

03 003 07648 Fertigteil / Gewicht 1,84kg
machined / weight 1,84kg

01 003 07647 Rohteil / Gewicht 2,20kg
raw part / weight 2,20kg

zul. Abweichungen für Maße, Form u. Lage ohne Toleranzangaben nach WN 1.043
allowable variations for mass, form and situation without tolerance indication after factory standard WN 1.043

Werkstoff S355J2G3							
	Index	Änderung			Nummer	Datum	Bearb.
Oberfläche nach WN 1.009 (DIN ISO 1302)	Datum	Name	Massstab	Benennung			
	17.02.15	Kolisko	1:1	Nabe			
Bearb.	Sachnummer		Gewicht* [kg]				
	siehe Tabelle			750 kg			
Zeichnungsnumme*			Index:				
03 003 07648			000				
Ersatz für 03.242.80.02.0/03.0	Ersetzt durch -						

Für diese Zeichnung behalten wir uns alle Rechte vor. Ohne unsere vorherige Zustimmung darf sie weder vervielfältigt noch Dritten zugänglich gemacht werden, und sie darf durch den Empfänger oder Dritte auch nicht in anderer Weise mißbräuchlich verwendet werden.

* Theoretisches Gewicht ! Schweißnähte, Farbe und Betriebsmittel sind nicht berücksichtigt !

Zeichnung 3D-CAD - erstellt

Blattversion: 03.14