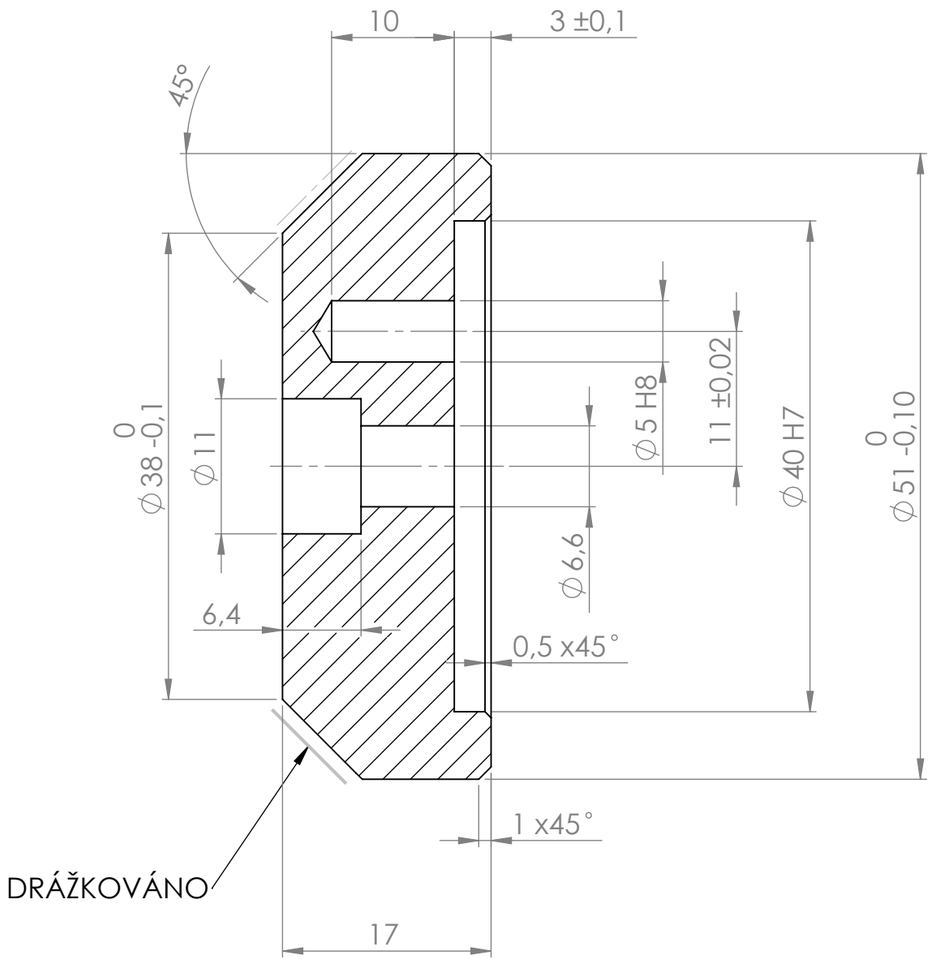

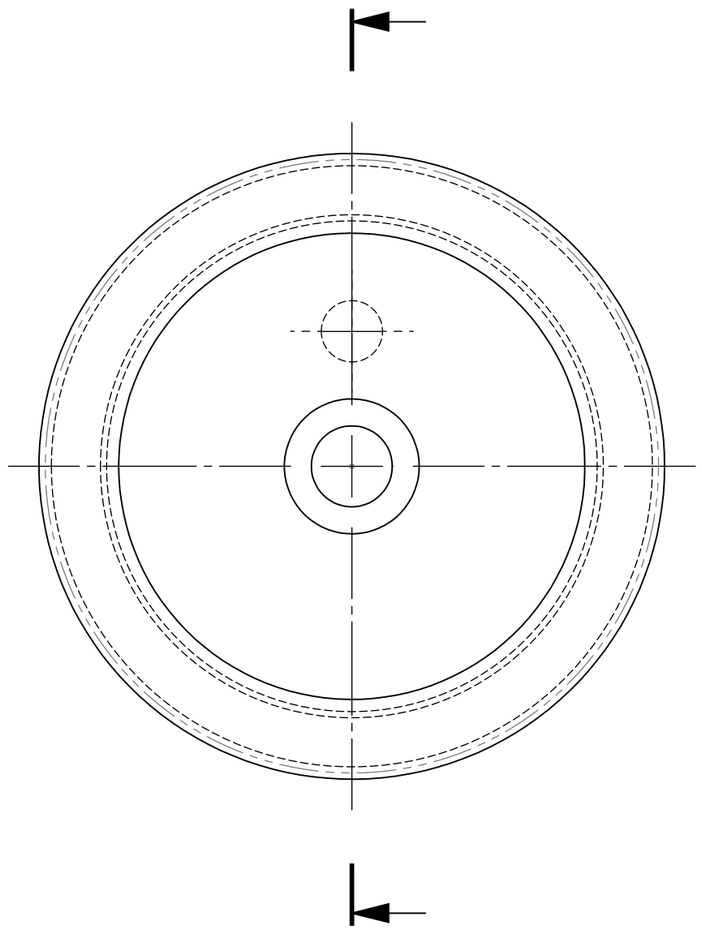

-0,3

Pohled 3D

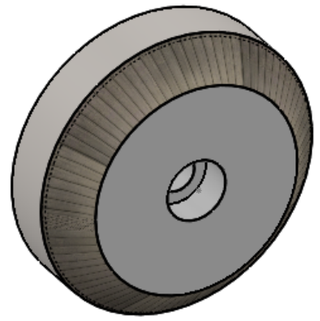

1,6 NITRIDOVAT 0,1mm

CELKEM 2KS

Poz.	Polotovar	Materiál	ks
	Ø52 - 20	14 220 (1.7131 - 16MnCr5)	1

Tento výkres je duševním vlastnictvím AROJA XORFEX s.r.o.

2:1	Vyhotovil: Tilscher M.	Revize:	Tolerování: ISO 8015, ISO 2768 - mK
	Kreslil: Tilscher M.		Promítání:
	Schvalil: Tilscher M.		Projekt: AX19038
		Formát: A3	Hmotnost: 0.21kg
	Datum: 05.06.2020		Mateřský díl: -

AROJA XORFEX	Název: Replaceable ring	Číslo výkresu: MP19038_401_06
	Soubor: MP19038_401_06 replaceable ring	List: 1 z 1