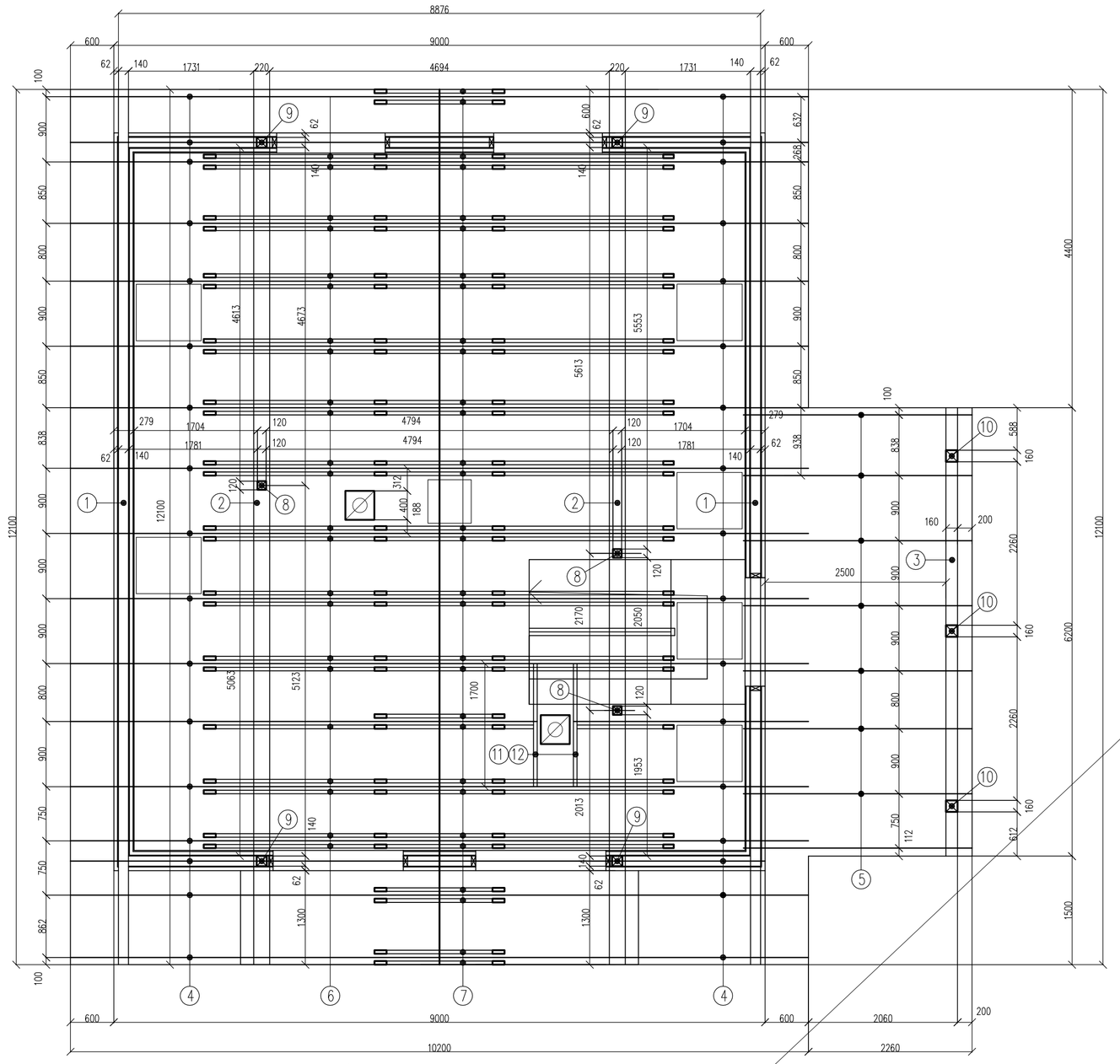

DETAIL UKOTVENIA DREVENÉHO STLPIKA

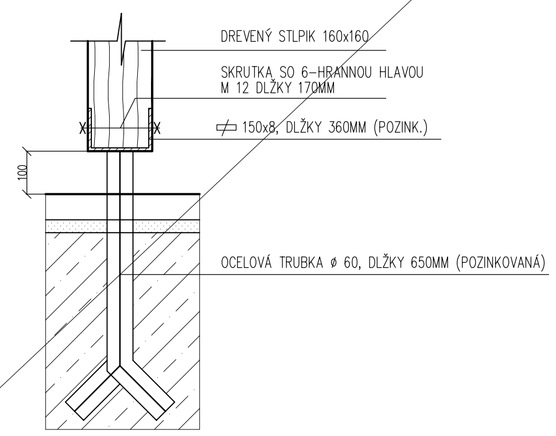

VÝPIS PRVKOV KROVU

P.Č.	NÁZOV	PROFIL š/v	DĽŽKA m	MNOŽ. ks	SPOLU m	SPOLU m3
1	POMŮRNICA	140/200	12,1	2	24,2	0,678
2	VAZNICA	220/280	12,1	2	24,2	1,491
3	VAZNICA	160/160	6,2	1	6,2	0,159
4	KROKVA	80/180	6,9	34	234,6	3,378
5	KROKVA	80/180	4,1	8	32,8	0,472
6	KLIEŠTINA	50/140	6,6	23	151,8	1,063
7	KLIEŠTINA	50/140	1,9	30	57,0	0,399
8	STĽPIK	120/120	2,8	3	8,4	0,121
9	STĽPIK	140/140	2,8	4	11,2	0,220
10	STĽPIK	160/160	2,2	3	6,6	0,169
11	VÝMENA KROKVY	80/180	1,8	2	3,6	0,052
12	VÝMENA KLIEŠTINY	50/140	1,8	2	3,6	0,025
	KONTRALATY	50/50			cca.270m	0,675
	LATOVANIE	50/30			cca.580m	0,870
	SPOLU					9,772

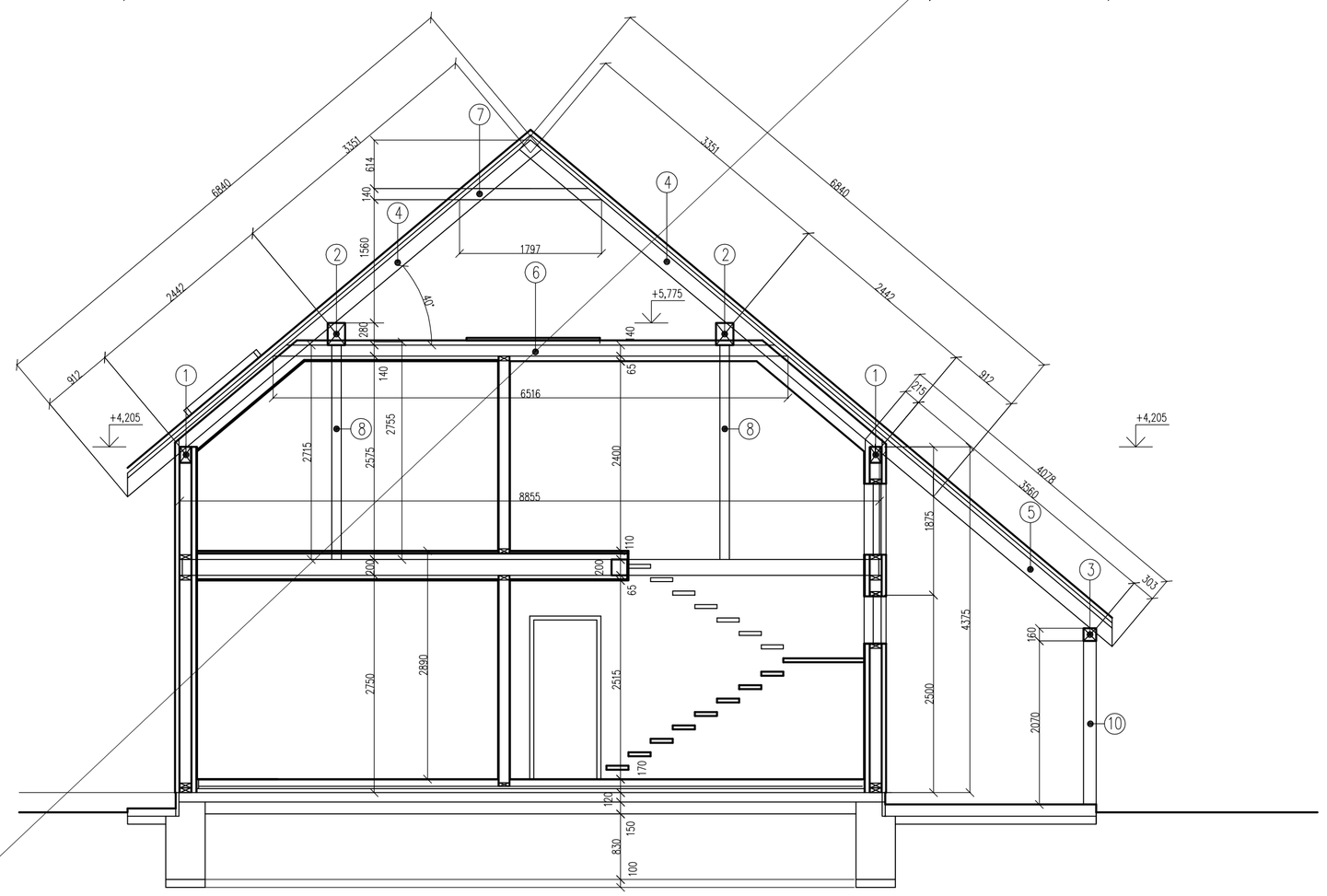

STREŠNÁ KRYTINA		BETÓNOVÁ STREŠNÁ KRYTINA BRAMAC
LATOVANIE		50/30MM á 340MM (UPRAVIŤ PODĽA ZVOLENÉHO TYPU KRYTINY)
KONTRALATY		50/50MM
PLOCHA STRECHY	:	CCA 180m2
SKLON STRECHY	:	40°

- VŠETKY PRIZNANÉ ČASTI KROVU PRED OSADENÍM OHOBLOVAŤ
- STREŠNÉ ROVINY ZAVETRIŤ!

UPOZORNENIE:

PRED ZADANÍM PRVKOV KROVU NA PÍLENIE MUSÁ BYŤ PREVERENÉ SKUTOČNE ZREALIZOVANÉ DIMENZIE PODPORNÝCH PRVKOV KROVU – VÝŠKA VENCOV, DISPOZIČNÉ RIEŠENIE A POD... VYKÁZANÉ PRVKY SÚ UVEDENÉ BEZ REZERVY !

Vypracoval:	Ing. Hedviga Vozáriková	
Investor:	Eva Páleschová, Prievidza a Marek Laluha, Ráztočno	
Miesto stavby:	Malá Čausa, p.č.115/1	
Názov stavby:	RODINNÝ DOM	
Názov výkresu:	Výkres krovu	

prodoma s.r.o.
Nábrežná 4, 971 01 Prievidza, tel./fax 046/5430947

Číslo zákazky	07/10	Sada:
Dátum	04-09	
Formát	6xA4	
Archívne číslo		
Mierka: 1:50	Ubž: PPSP	Zmena: 00
Číslo výkresu	A5	