EVOLUTION/CHANGE			
REV.	DESCRIPTION	AUTEUR/AUTHOR	DATE
B	MAJ Trou de fixation pour capteur de température	T.CHIN	23/10/2017
C	Tolérance de la cote 6.03mm resserrée +/-0.2 devient +/-0.1	T.CHIN	28/11/2017

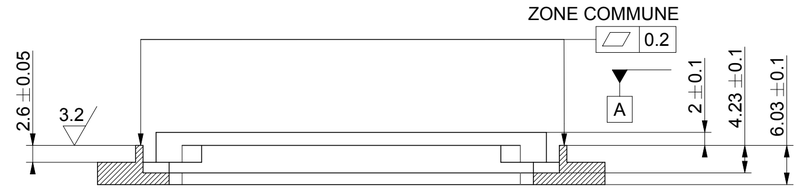

COUPE B-B

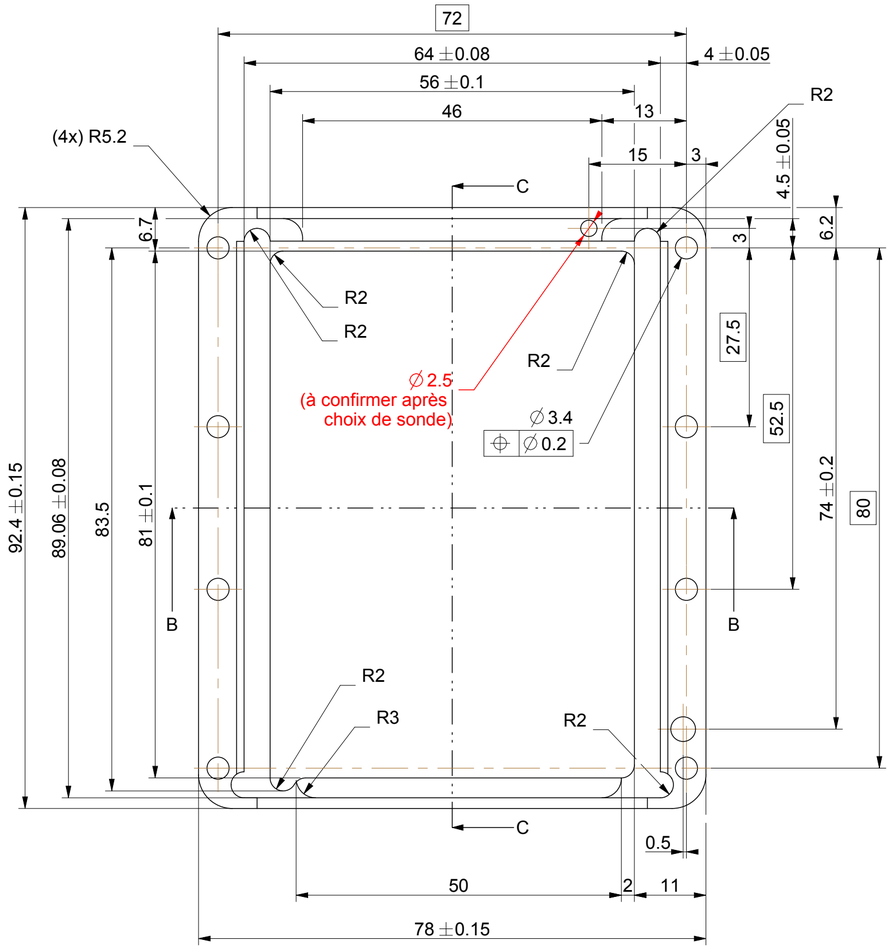

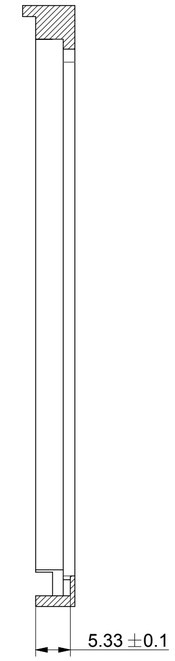

COUPE C-C

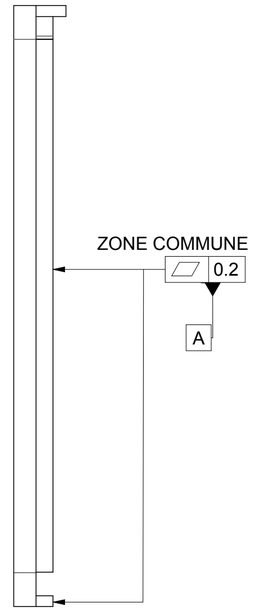

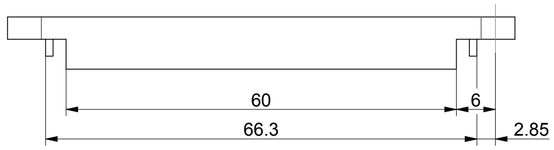

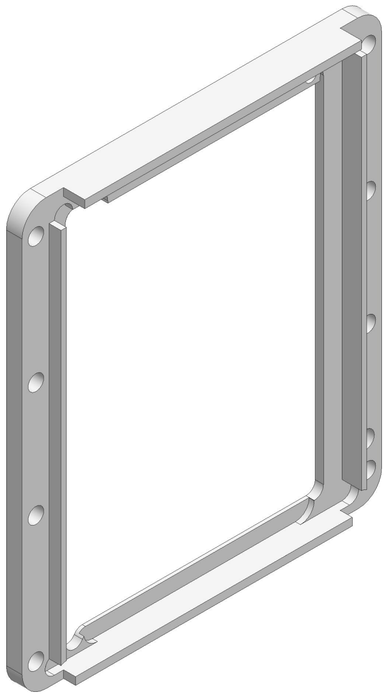

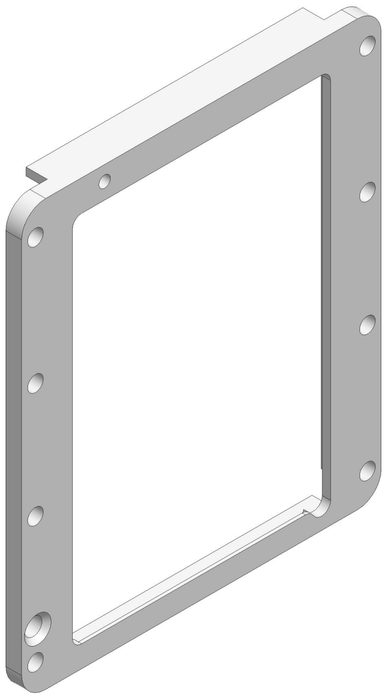

MATIERE/MATERIAL	POM.C BLANC	MASSE /WEIGHT	TOL. GEN. /GEN. TOL.	ECH. /SCALE	FORMAT
TRAITEMENT/TREATMENT	--	--	ISO 2768-mk	1.500	A2
FINITION/FINISH	--				

DESSINE/DRAWN	DATE	VERIFIE/CHECKED	DATE	APPROUVE/APPROVED	DATE
M.LESTAGE	18/05/2017	C.ECHAVE	18/05/2017	G.CASSAGNE	18/05/2017

TITRE/TITLE: Bride pour Afficheur

REFERENCE	REV.	PAGE
MEC.161964.360.1	C	1/1