NOTA :
Peinture: Polyuréthane bi-composant RAL7013 texture fine satinée. épaisseur 85µm +/-15µm
Traitement : SURTEC 650. épaisseur 0,05 à 2µm
Les tolérances dimensionnelles et géométriques doivent tenir compte de l'épaisseur du traitement de surface et de la peinture.

EVOLUTION/CHANGE			
REV.	DESCRIPTION	AUTEUR/AUTHOR	DATE
B	MAJ Nota. Ø lamage pour guide lumière ajusté / chanfrein écran remplacé par congé R1 2 Boutons sont avancés vers l'écran de 0.9mm (interférence écrou 20mm avec PCB et couvercle)	T.CHIN	23/10/2017
C	Modification de la cotation pour assurer les épaisseurs minimales de parois 2 Boutons sont reculés de l'écran de 0.7mm Boitier est allongé de 1mm 44.5mm devient 45.5mm	T.CHIN	28/11/2017

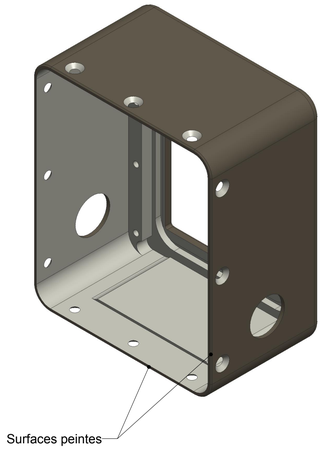

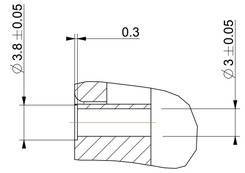

DETAIL B
ECHELLE 3.000

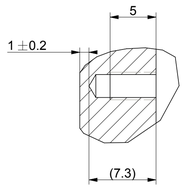

DETAIL C
ECHELLE 3.000
(8 taraudages)

Les cotes encerclées sont à réaliser
avec la présence du couvercle dans son emplacement.
Cela permet de contre-perçer le couvercle.
Le sens de montage indiqué est à respecter.

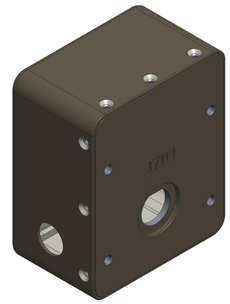

ECHELLE 0.750

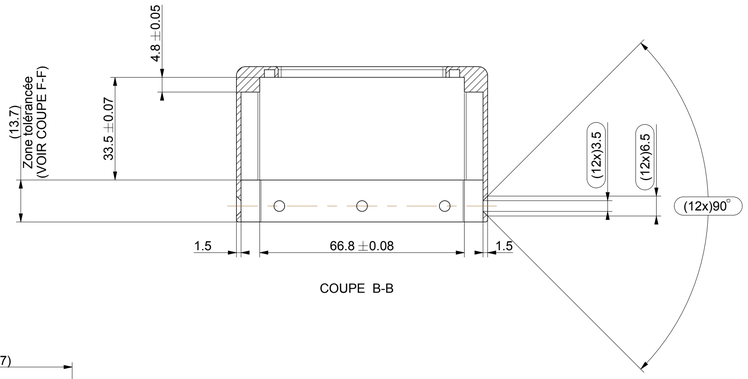

COUPE B-B

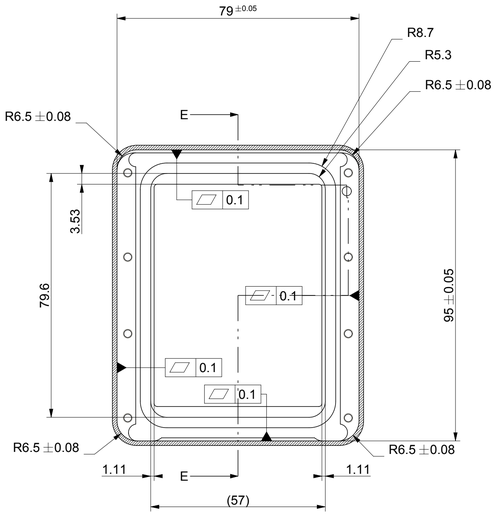

COUPE F-F
CES EXIGENCES DIMENSIONNELLES
CONCERNENT SEULEMENT LA ZONE DE
13.7mm (VOIR COUPE B-B)

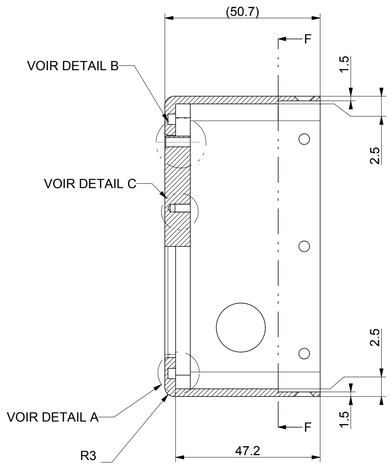

COUPE E-E

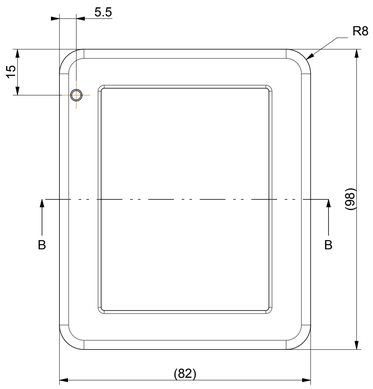

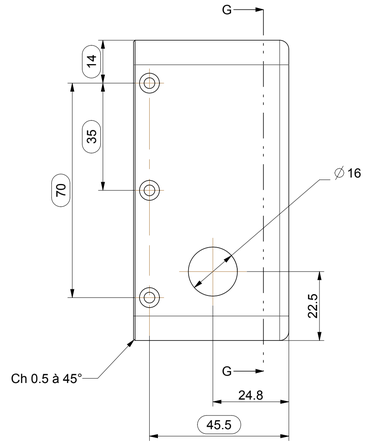

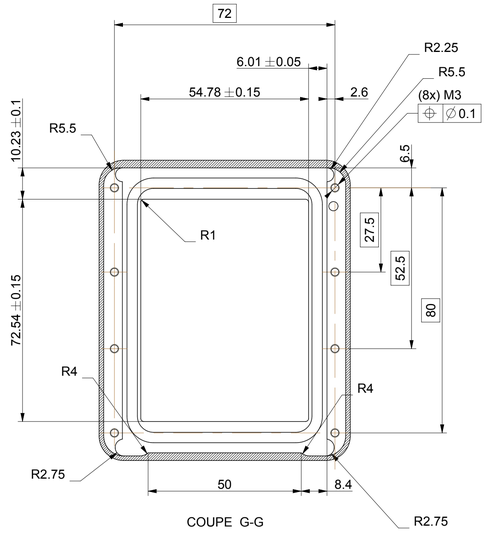

COUPE G-G

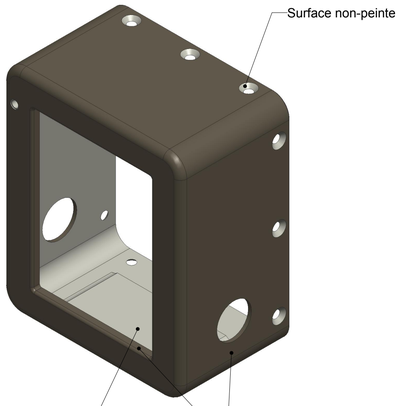

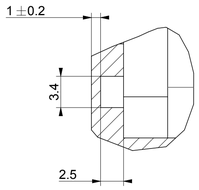

DETAIL A
ECHELLE 3.000
(GORGE DE JOINT)

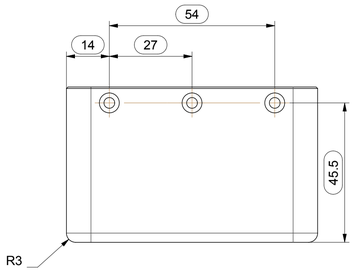

MATIERE/MATERIAL	EN-AW5083			MASSE /WEIGHT	TOL. GEN. /GEN. TOL.	ECH. /SCALE	FORMAT
TRAITEMENT/TREATMENT	voir NOTA			--	ISO 2768-mK	1.000	A1
FINITION/FINISH	voir NOTA						
DESSINE/DRAWN	DATE	VERIFIE/CHECKED	DATE	APPROUVE/APPROVED		DATE	
M.LESTAGE	18/05/2017	C.ECHAVE	18/05/2017	G. CASSAGNE		18/05/2017	
TITRE/TITLE	Face avant PDU						
	REFERENCE					REV.	PAGE
	MEC.161964.340.1					C	1/1