Alle Rechte zu diesem Dokument und zu den darin enthaltenen Informationen sind vorbehalten. Kopieren oder Zutritt dritter Person ohne Genehmigung des Inhabers sind verboten. KASPER KOVO s.r.o Trutnov

We reserve all rights in this document and in the information contained therein. Reproduktion, use or disclosure to third parties without express authority is strictly forbidden. KASPER KOVO s.r.o. Trutnov

Všechna práva k tomuto dokumentu a informacím v něm obsaženým jsou vyhrazena. Kopírování nebo poskytnutí třetí osobě bez souhlasu vlastníka je zakázáno. KASPER KOVO s.r.o. Trutnov

Tabulka provedených změn

Rev. PDM	Rev. zák.	Datum	Popis změny	Změnil
0-00	-	29.6.2015	Převedeno do PDM	Laube
001	-	27.6.2017	Aktualizace výkresu _ nové šablony	Laube T.

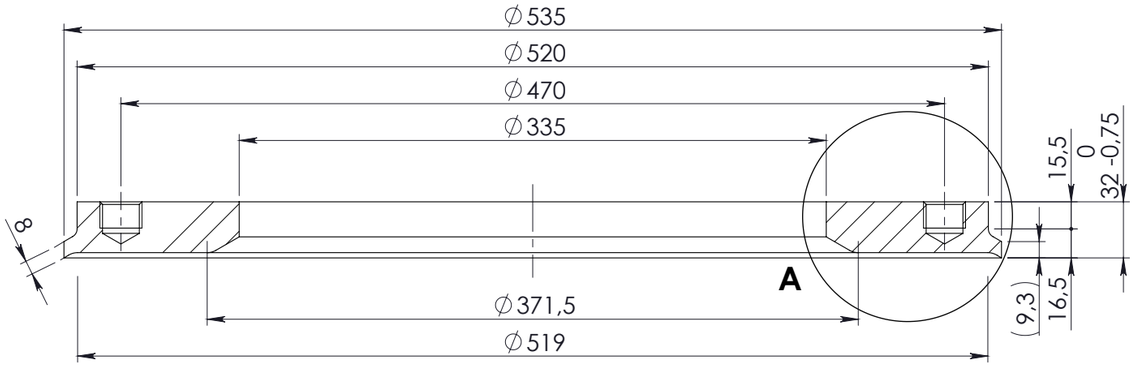

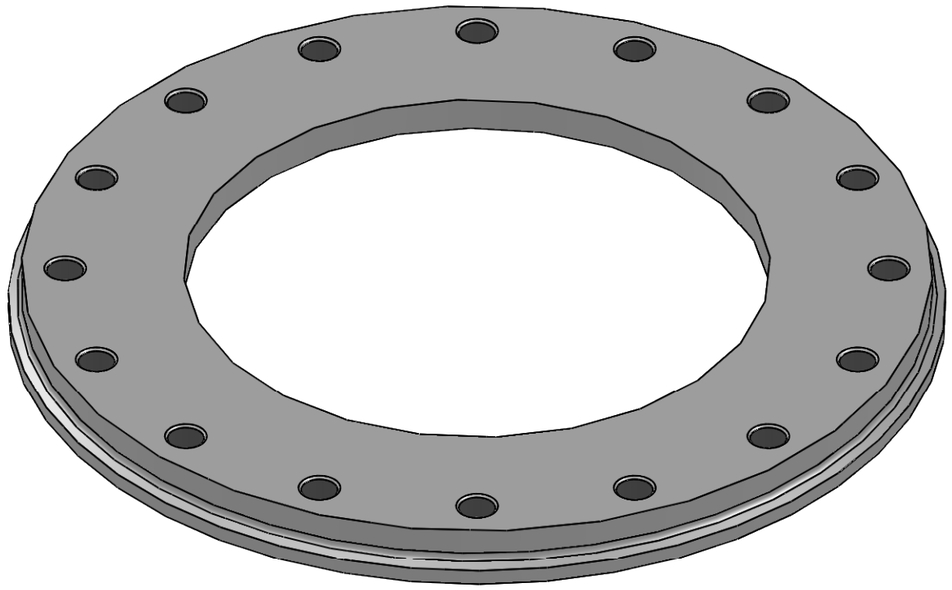

DETAIL A
MĚŘÍTKO 1 : 1

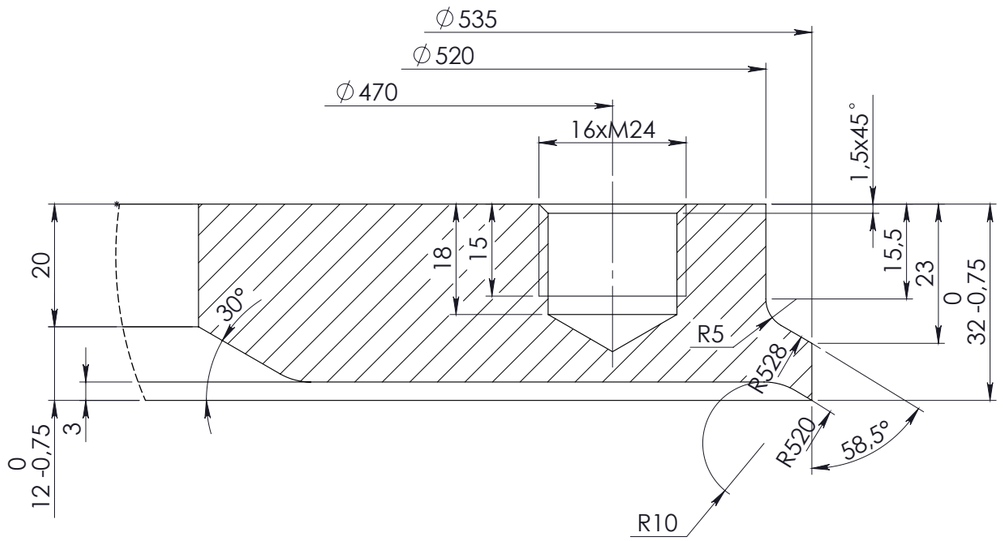

Poz.	Název součásti	Polotovar/Norma	Materiál	Osv.	Č. hmot.	Poznámka	Číslo výkresu	K2	KS
1	PŘÍRUBA PŘIVAŘOVACÍ	EN 10028-2/10029	P265GH	3.1	27.57		KTR4110-344	POXY-KTR4110-344	1

KASPER®
KASPER KOVO s.r.o.
Žitná 476
541 03 Trutnov
Czech republic
www.kasperkovo.cz
www.kasperkovo.eu
www.kasper.cz
info@kasperkovo.cz

K2 : POXY-KTR4110-344

Výpalek 32 - 545x545	P265GH	3.1	EN 10028-2/10029
Název - rozměr	Materiál	Osvědčení	Polotovar / TDP

Celková čistá hmotnost v kg : **27.57** Celková plocha dílce v m 2 : **0.36**

Poznámka Netolerované rozměry dle **ISO 2768 - mK**
Svařování - tolerance dle **EN ISO 13920 - CG**
Značení svarů dle **ČSN EN ISO 2553 , A**
Posuzování jakosti svarů dle **EN ISO 5817-B**

Měřítko výkresu	Vypracoval	Datum
1:5	Laube T.	23.6.2015
Formát výkresu	Přezkoušel	Datum
	Tomáš Laube	27.6.2017
A3	Schválil	Datum
	Tomáš Laube	27.6.2017

CAD

Zákazník: **OXYMAT**
Projekt: **PED**
Projekt (PDM): **PED_DL_0550**
Podskupina proj.:
Původní č. výkr.:
Nadřaz. sestava : **KTL9122-788-01**

Revize zákazník: **-**
Revize PDM : **001**

Název
PŘÍRUBA PŘIVAŘOVACÍ
∅535/ ∅335/32

KTR4110-344

List / Počet listů **1 /**