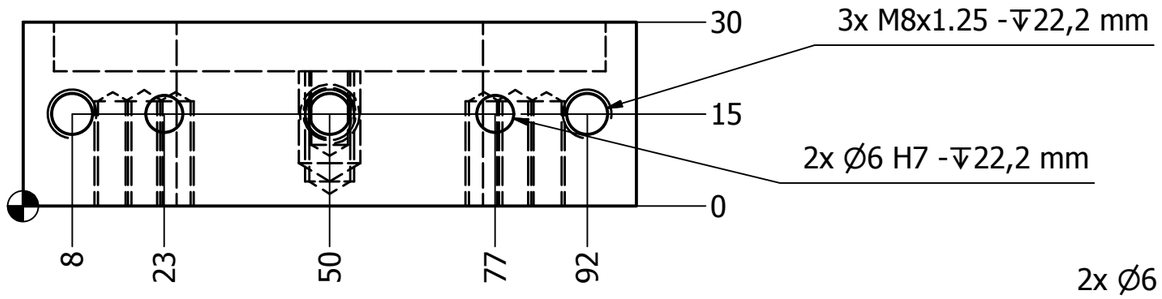

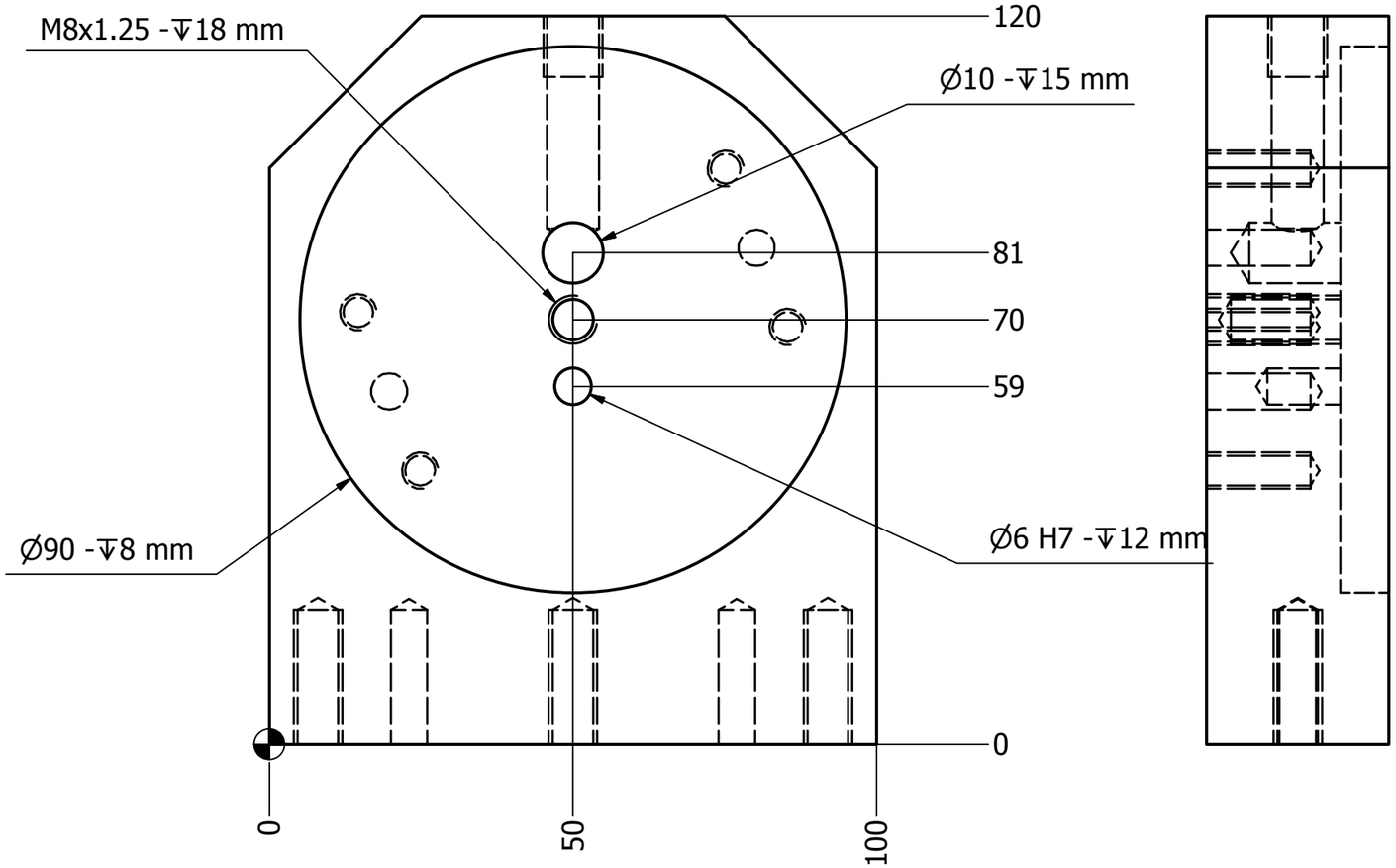

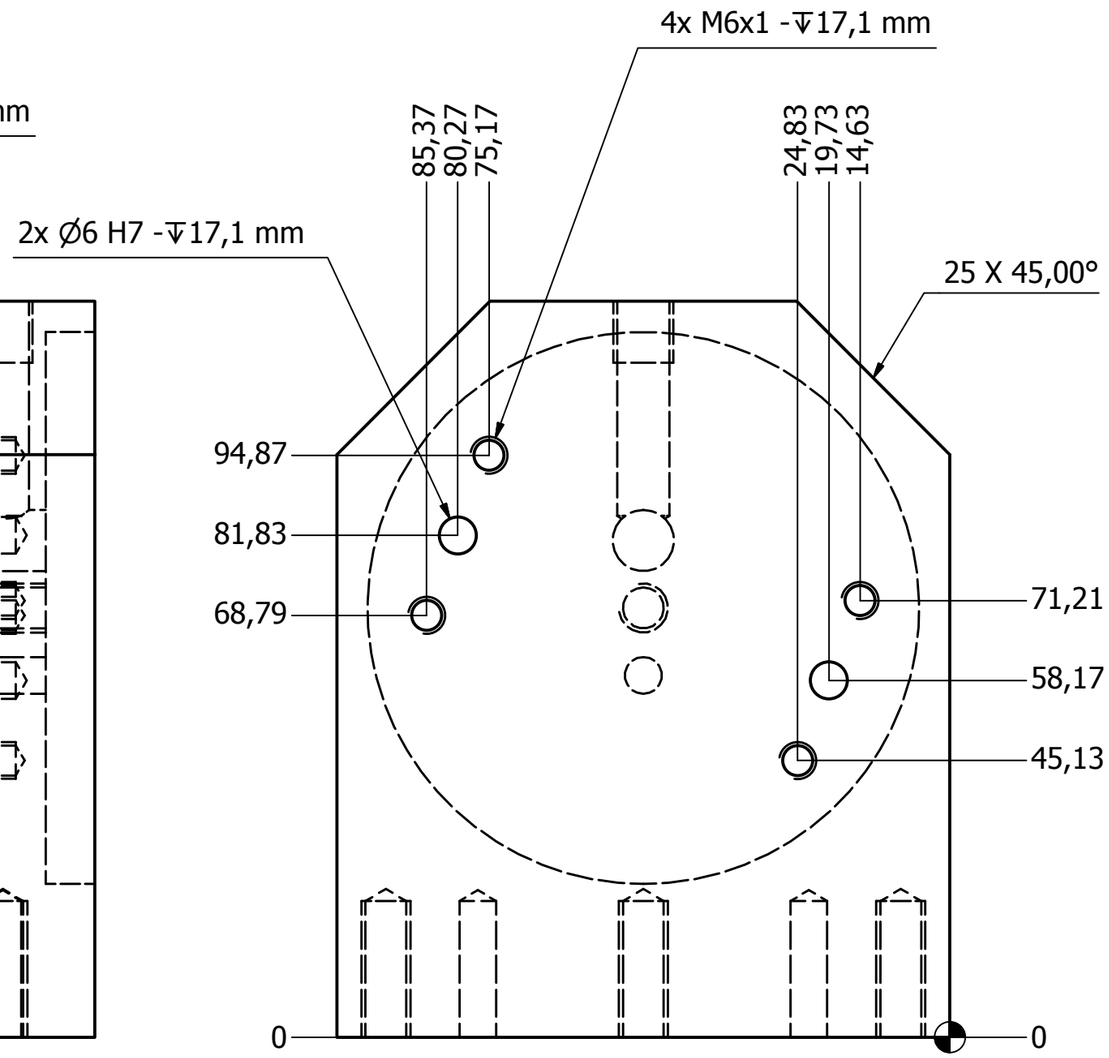

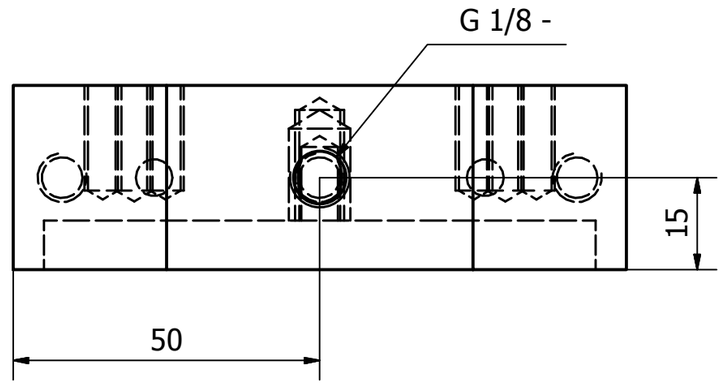

Drsnost : 3,2	Nekótované hrany srazit : 0,5 x 45° Rozteče děr pro šrouby : +/-0,1mm Rozteče kolíkových děr (H7) : +/-0,01mm Netolerované rozměry : ISO 2678	Měřítko : 1 : 1	Množství : 1 ks Hmotnost : 0.756 kg Promítání :
	Tepelné zpracování :		Materiál : DURAL AW5083
Číslo dokumentu : RW12			
	Kreslil :	Datum vydání : 31.5.2017	
	Umístění :		List 1 / 1