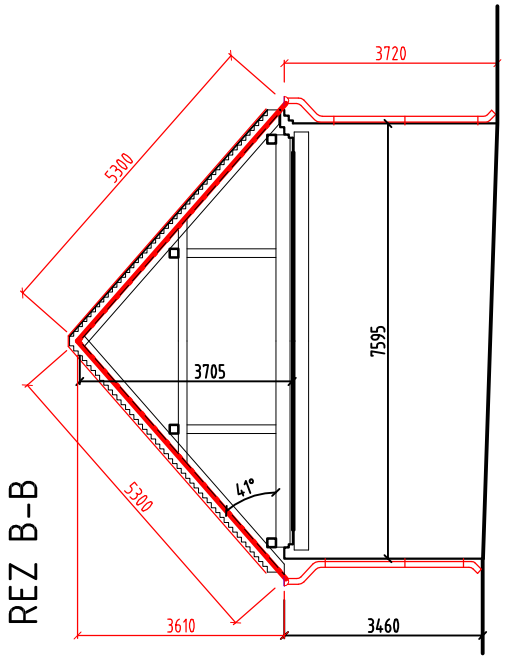

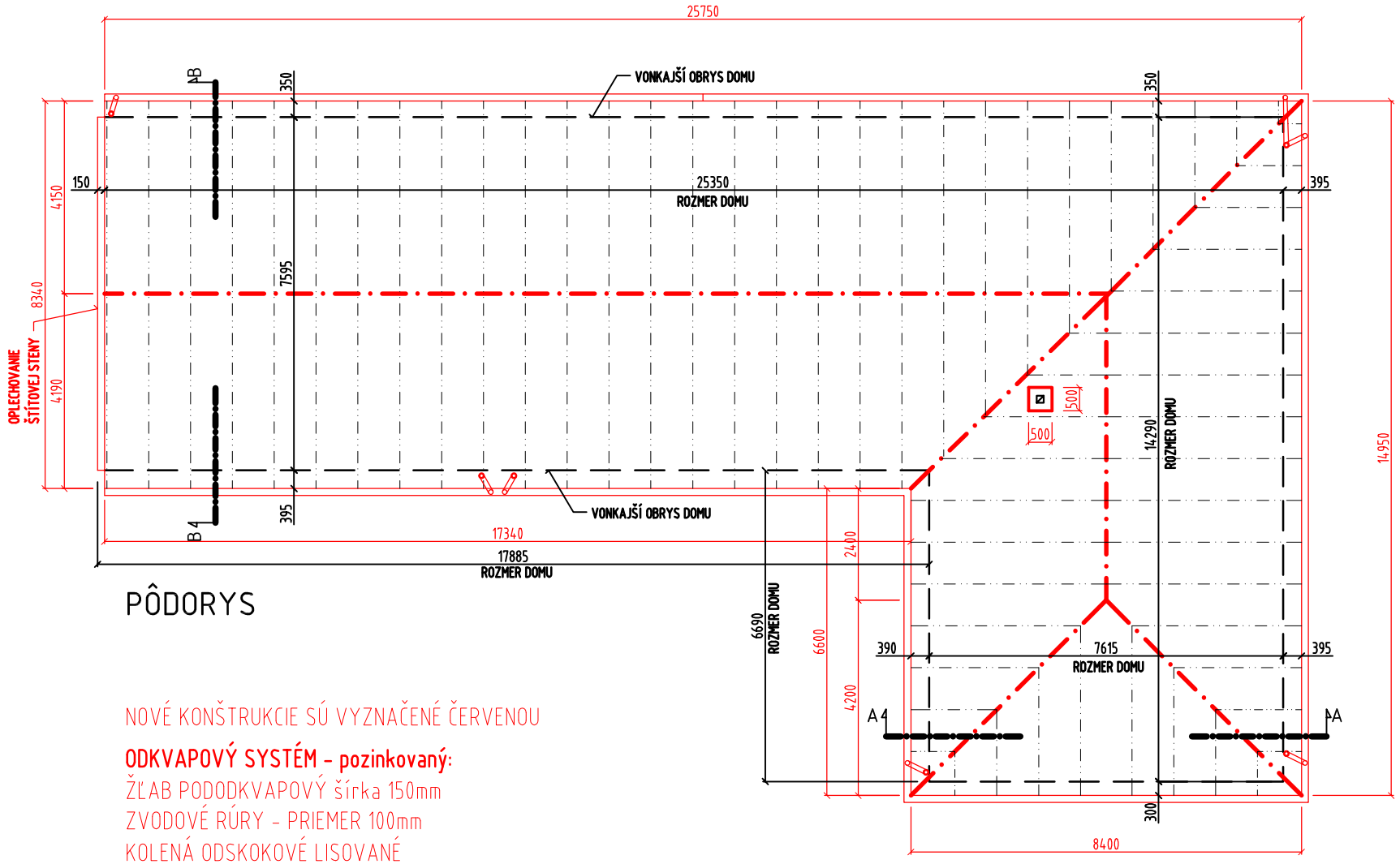

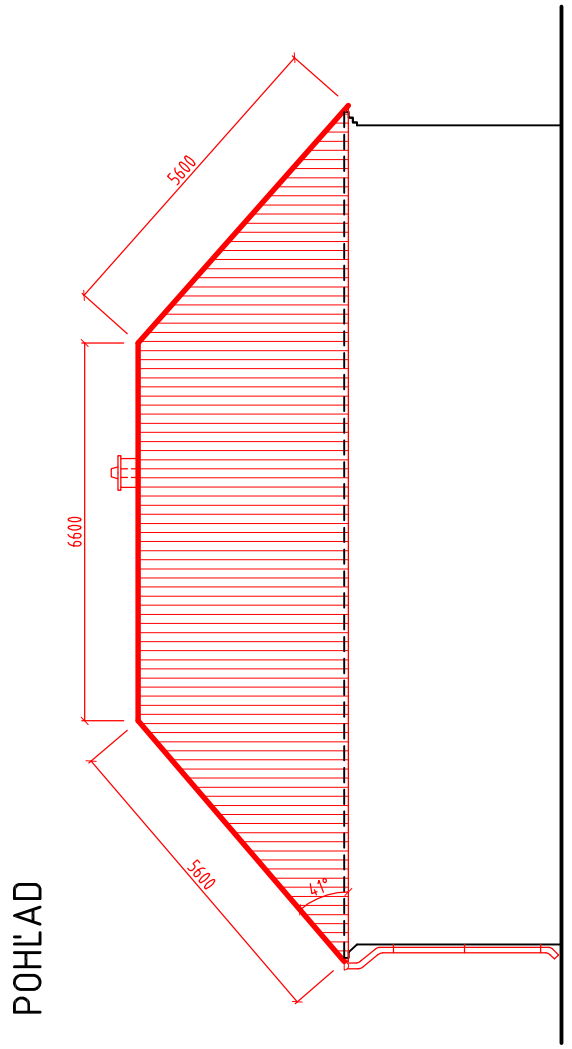

NOVÉ KONŠTRUKCIE SÚ VYZNAČENÉ ČERVENOU

ODKVAPOVÝ SYSTÉM - pozinkovaný:

ŽĽAB PODODKVAPOVÝ šírka 150mm

ZVODOVÉ RÚRY - PRIEMER 100mm

KOLENÁ ODSKOKOVÉ LISOVANÉ
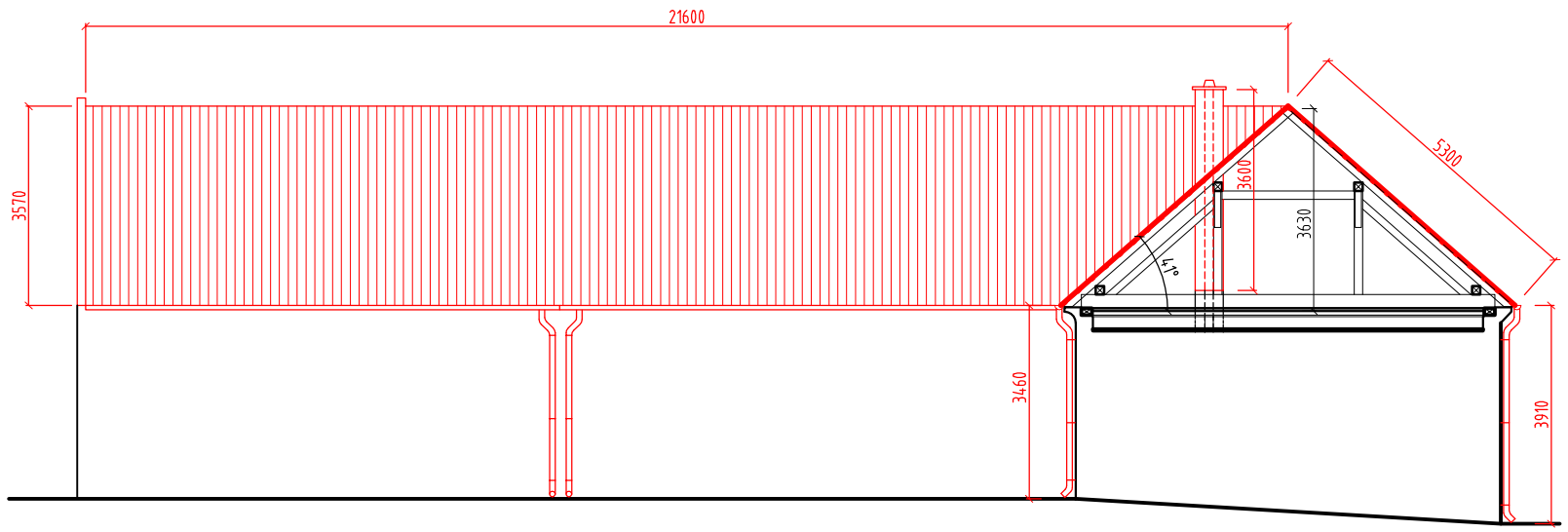
REZ A-A