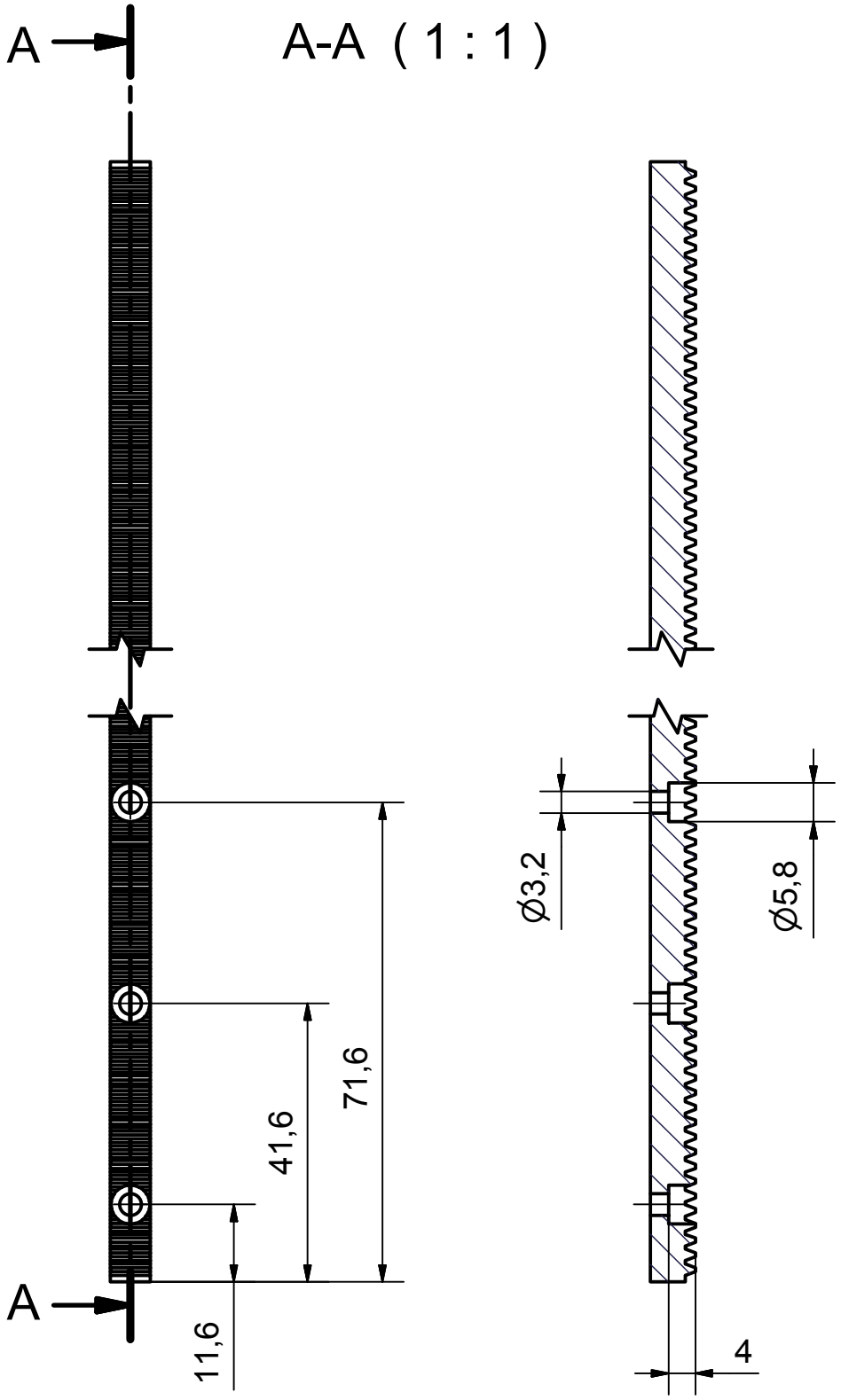

					M 1:1	
					Werkstoff: Zahnstange Mädler m=0,7 l=250 282 601 00	
				Datum	Name	
				Gezeichnet	06.08.2009	KAMI
				Kontrolliert		
				Norm		
					103.22.00.03	
					Zahnstange bearbeitet	1
						A4
Status	Änderungen	Datum	Name			