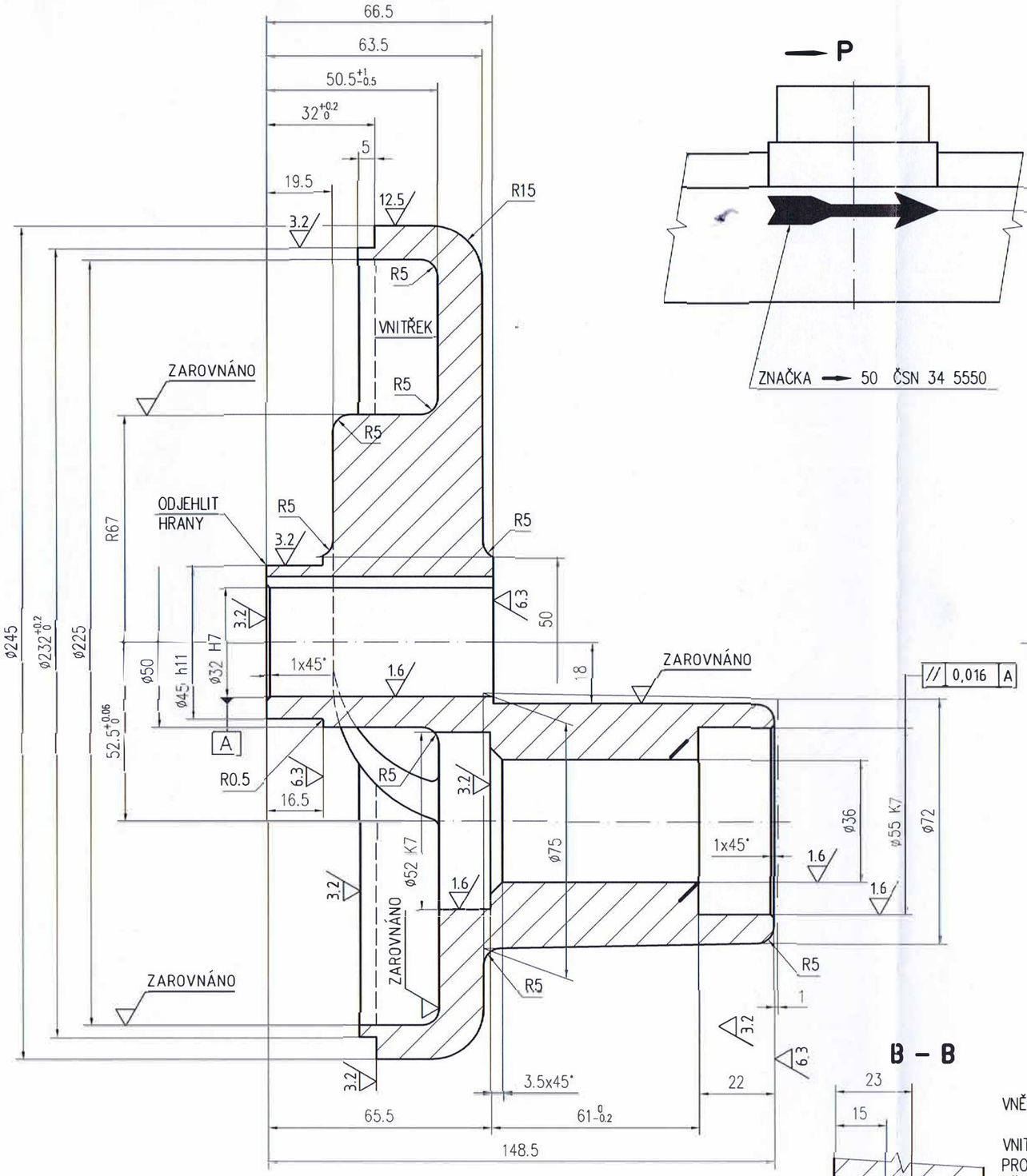

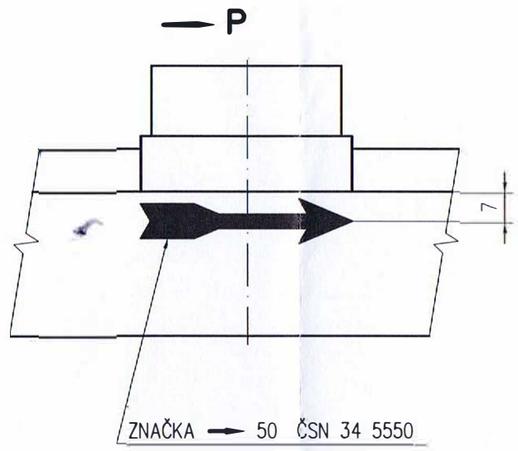

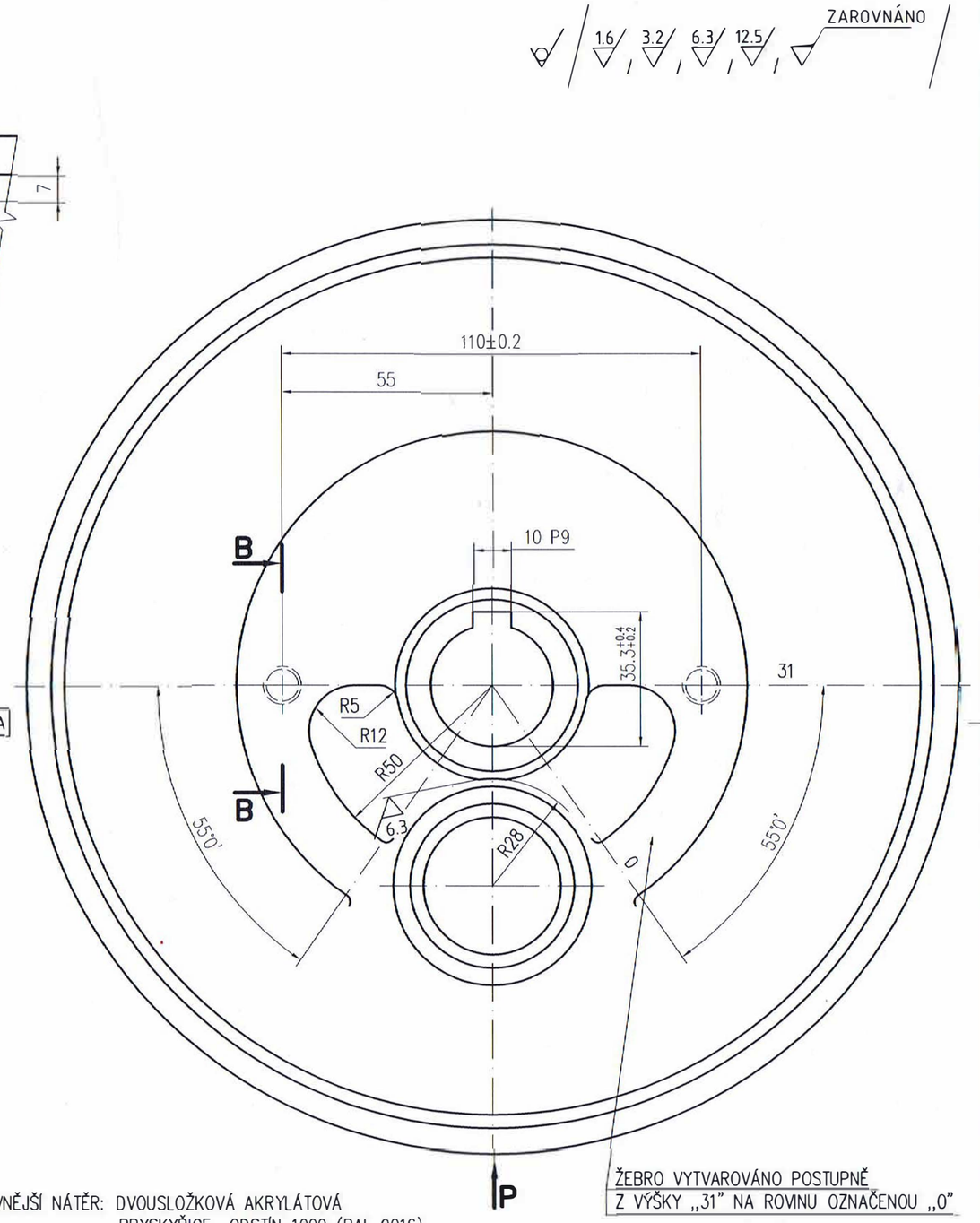

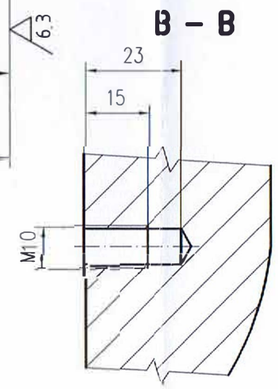

ŽEBRO VYTVAROVÁNO POSTUPNĚ
Z VÝŠKY „31" NA ROVINU OZNAČENOU „0"

VNĚJŠÍ NÁTĚR: DVOUSLOŽKOVÁ AKRYLÁTOVÁ
PRYSKYŘICE ODSTÍN 1000 (RAL 9016)
VNITŘNÍ NÁTĚR: C 2121
PRO ODLITEK PLATÍ ČSN 42 1241.00
PŘESNOST ČSN 01 4470.4

Poč. ks	Rozměr	Norma	Materiál	Hmotnost	T.O.	Číslo výkresu	Pozice
1		M 3 049 0269	42 2420.0	8.03	212	3 049 0026 D–B	1

Měřítko 1:1	Kreslil Fikarová	Schválil	Netolerované rozměry ISO 2768–m
	Typ EG 22	Datum 16.9.2002	
	EUROPA Group s.r.o.		

Index	Změna	Datum	Podpis
	21/2012	29.6.2012	Sajka
0	39/2002	23.9.2002	Fikarová

Název: ŠLEHACÍ RAMENO

Číslo výkresu: 3 049 0269 C–B