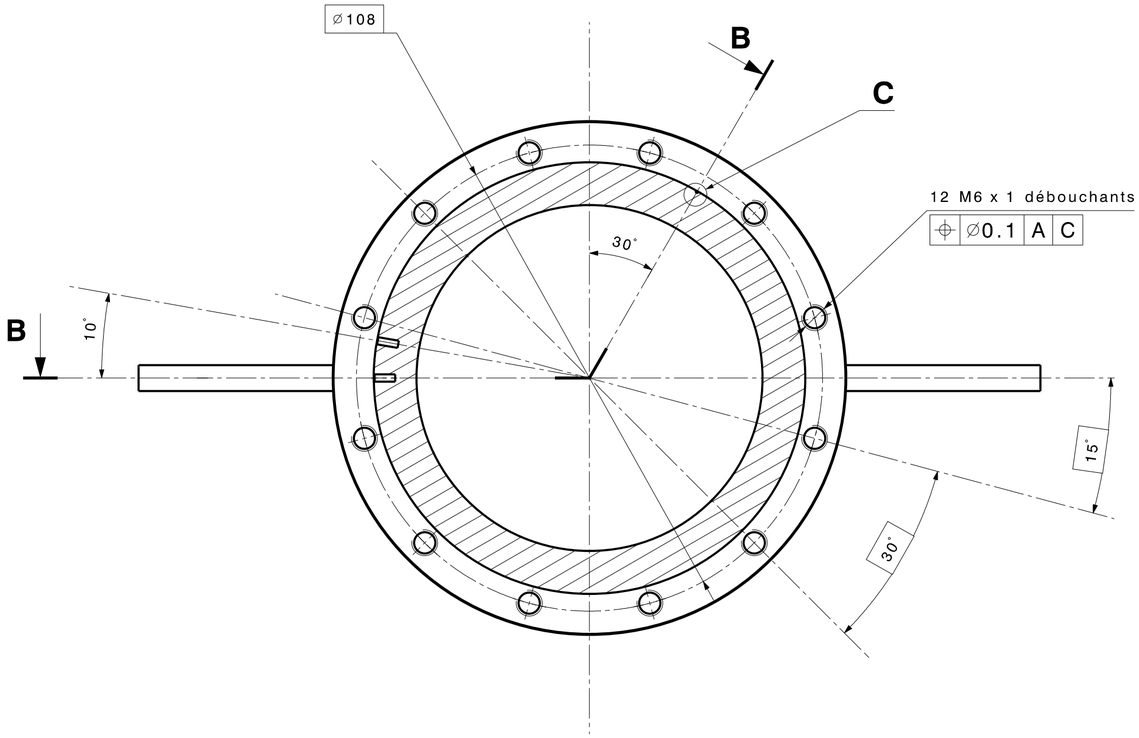

B-B

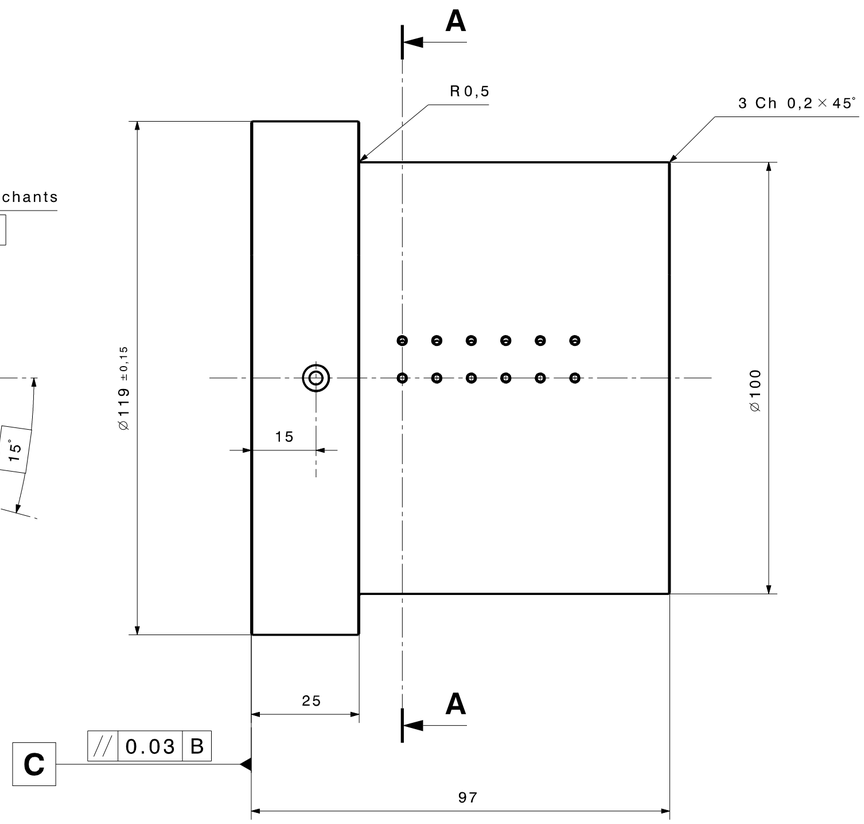

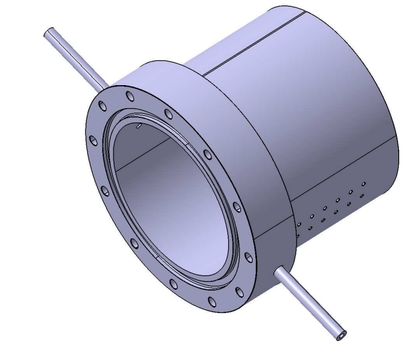

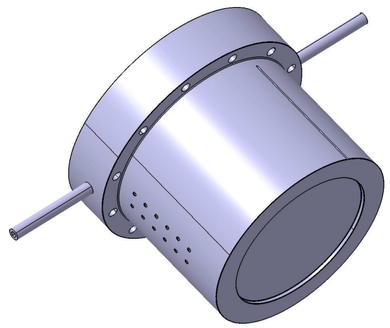

2 TUBES HP Inox 316L Type SWAGELOCK ⌀6 ép.1,5 Lg=50mm

2 Piquages symétriques soudés étanches

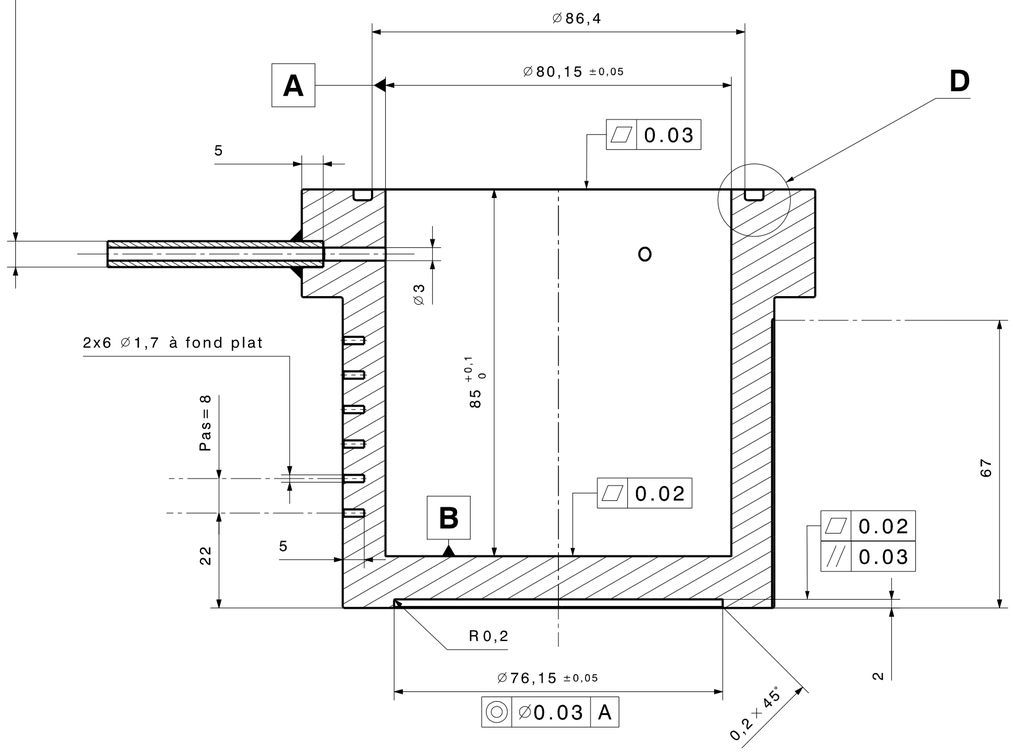

Détail D Ech 2:1

Ra=0,8 sur profil inter Gorge

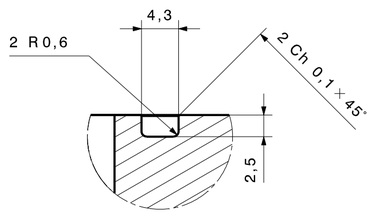

Détail C Ech: 5:1

Rainure en Vé

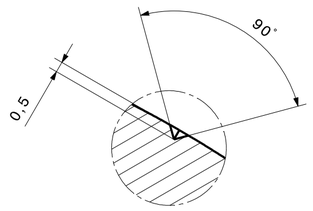

Ind	Date	Dessinateur	Nature de la modification	Signature
D	-	-	-	
C	-	-	-	
B	-	-	Edition initiale	

Observation : -

Matière : Inox 316L		Tolérances générales d'usinage (sauf indications contraires) **ISO 2768 - fH**
Traitement : -	*Etat de surface :* Ra = 1,6	Ebavurage : Ch 0,2 à 45°
Protection : -	*Sauf indication :* Ra=0,8	Rayon d'outil : R = 0,2 Maxi
		Température de référence 20°C
Dessinateur : riveaultf	*Date :* 22/06/2016	*Signature :*

ENCEINTE de confinement

ZUBAREV - Site LPE

Echelle	Format	Planche
1:1	A2	1/1

STEX/LIME

LPE 1117- CEG PD- **K 0241 330 A** -