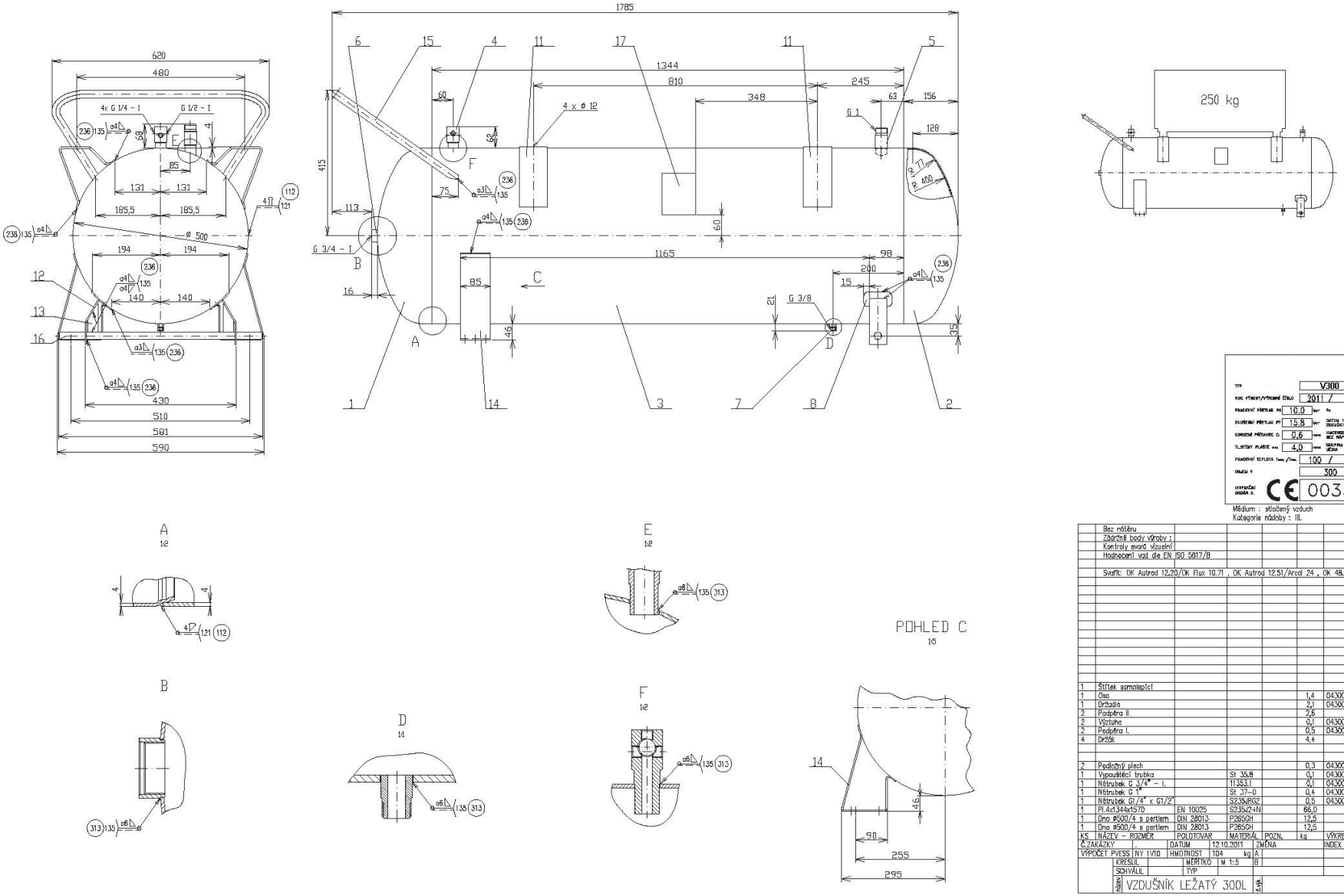

	Bez nátěru						35
	Zádržné body výroby :						34
	Kontroly svarů vizuelní						33
	Hodnocení vad dle EN ISO 5817/B						32
							31
	Svařit: OK Autrod 12.20/OK Flux 10.71 , OK Autrod 12.51/Arcal 24 , OK 48.00						30
							29
							28
							27
							26
							25
							24
							23
							22
							21
							20
							19
							18
1	Štítek samolepící						17
1	Osa				1,4	043000710009	16
1	Držadlo				2,1	043000606009	15
2	Podpěra II.				2,6	09-176	14
2	Výztuha				0,1	043000605009	13
2	Podpěra I.				0,5	043000650009	12
4	Držák				4,4	09-153	11
							10
							9
2	Podložný plech				0,3	043000502009	8
1	Vypouštěcí trubka		St 35.8		0,1	043000328009	7
1	Nátrubek G 3/4" - I.		11353.1		0,1	043000329009	6
1	Nátrubek G 1"		St 37-0		0,4	043000311009	5
1	Nátrubek G1/4" x G1/2"		S235JRG2		0,5	043000327009	4
1	Pl.4x1344x1570	EN 10025	S235J2+N		66,0	09-173	3
1	Dno ø500/4 s pertlem	DIN 28013	P265GH		12,5		2
1	Dno ø500/4 s pertlem	DIN 28013	P265GH		12,5		1
KS	NÁZEV - ROZMĚR	POLOTOVAR	MATERIÁL	POZN.	kg	VÝKRES	POZIC

Č.ZAKÁZKY		DATUM	12.10.2011	ZMĚNA		INDEX	DATUM	PODPIS
VÝPOČET PVESS	NY 1V10	HMOTNOST	104 kg	A				
	KRESLIL		MĚŘÍTKO	M 1:5	B			
	SCHVÁLIL		TYP					
	název	VZDUŠNÍK LEŽATÝ 300L			č.výk.			

TYP	V300
ROK VÝROBY/VÝROBNÍ ČÍSLO	2011 / .
PRACOVNÍ PŘETLAK PS	10,0 bar Pa bar
ZKUŠEBNÍ PŘETLAK PT	15,8 bar DATUM 1.TL. ZKOUŠKY .
KONCOVÉ PŘÍTAVEK Cs	0,6 mm HMOTNOST BEZ NÁPLNĚ 104 kg
TLOŠŤÁNÍ PLAŠTĚ mm	4,0 mm SKUPINA MĚNA 2
PRACOVNÍ TEPLOTA Tmin./Tmax.	100 / 0 °C
OBJEM V	300 L
INSPEKČNÍ ORGÁN O.	CE 0035

Médium : stlačený vzduch
Kategorie nádoby : III.