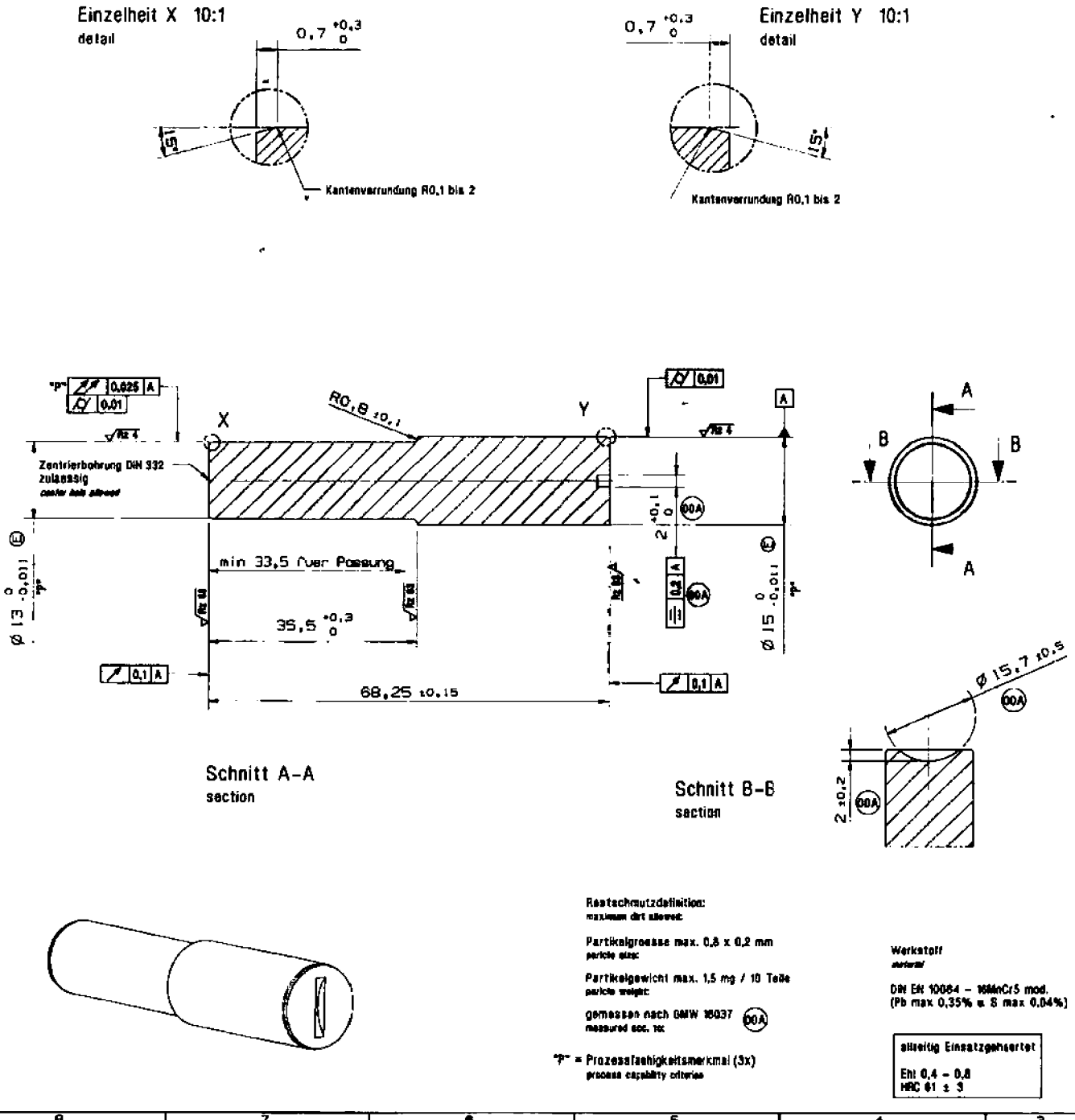

Restschmutzdefinition:
maximum dirt allowed:

Partikelgroesse max. 0,8 x 0,2 mm
particle size:

Partikelgewicht max. 1,5 mg / 10 Teile
particle weight:

gemessen nach GMW 16037 00A
measured acc. to:

"P" = Prozessfaehigkeitsmerkmal (3x)
process capability criteria

Werkstoff
material

DIN EN 10084 – 16MnCr5 mod.
(Pb max 0,35% u. S max 0,04%)

allseitig Einsatzgehärtet

Eht 0,4 – 0,8
HRC 61 ± 3

Aenderung modification	A.Mittel.-Nr. ref. no.	Name	Datum date	Vorzeichen
Neuerstellung	-	-	-	00 -
Schnitt Masz; Schnitt B-B neu; Restschmutzdef. ergaenzt	...		01.06.2016	00 A

Oberflächen, surfaces: DIN EN ISO 1302

Masze ohne Toleranzangabe: DIN ISO 2768 mK
dimensions w/o tolerances

Toleriertung ISO 8015
tolerance

WerkstuecksKanten: DIN ISO 13715
edge break

CAD System
NX

	Datum, date	Name
Gezeichnet drawn	18.02.2016	
Geprueft checked	02.06.16	

Massstab, scale 2:1 (10:1)

Gewicht, weight ca. 62

Werkstoff, material
siehe Text

Oberflächenbehandlung, surface treatment
siehe Text

Benennung, blank number
-

Blattgroesse, sheet size A2

Blatt sheet 01

Zeichnungsnummer, part number
404774-

Blatt sheet 01

Benennung
title

Antriebswelle
shaft

2010-0