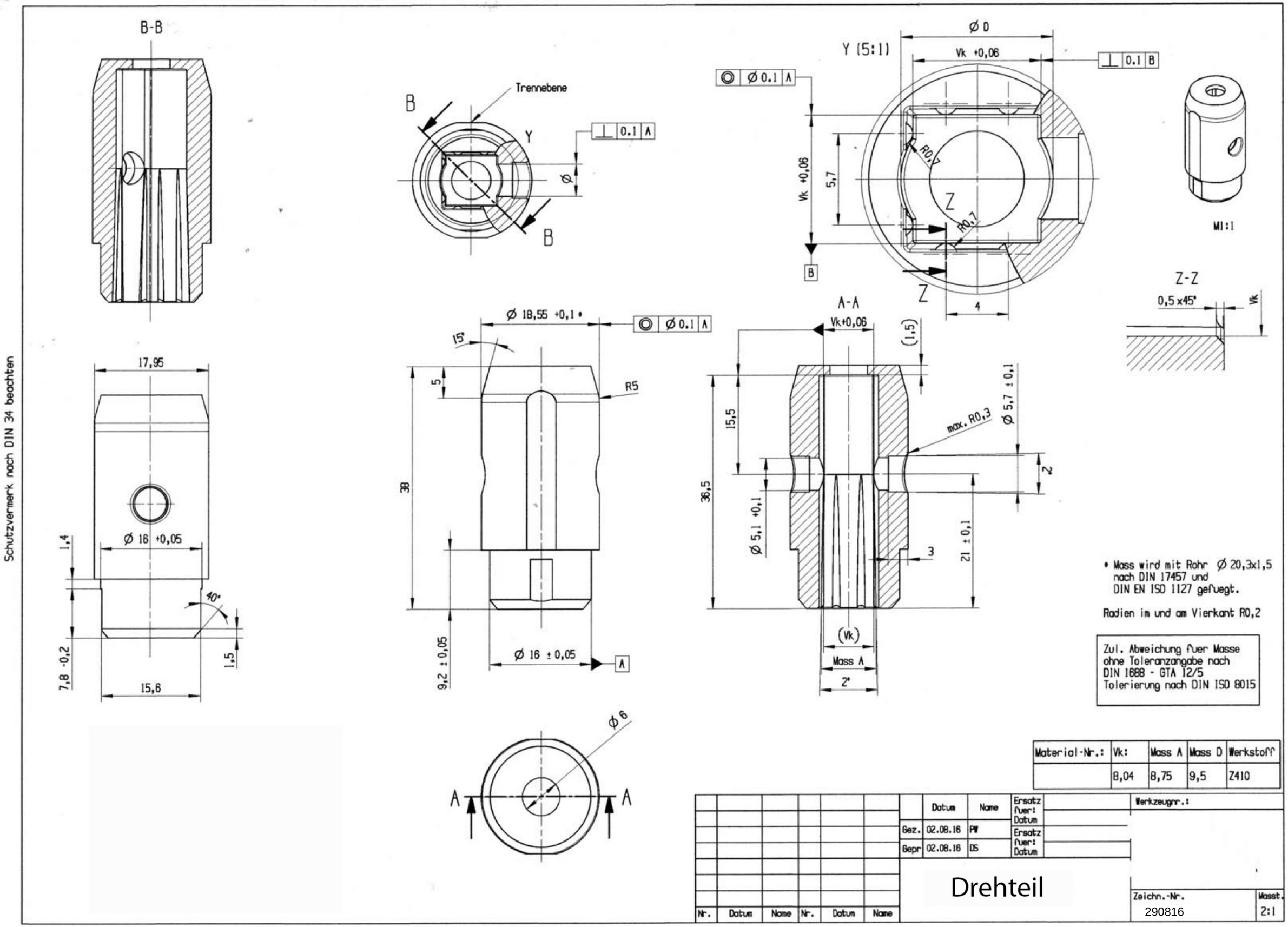
B-B
Trennebene
B
Y
⊥ 0.1 A
Ø
B
Y (5:1)
Ø D
Vk +0,06
⊥ 0.1 B
◎ Ø 0.1 A
Vk +0,06
5,7
R0,7
Z
R0,7
B
Z
4
M1:1
Z-Z
0,5 x 45°
Vk
17,95
Ø 16 +0,05
1,4
40°
7,8 -0,2
1,5
15,6
Ø 18,55 +0,1 •
◎ Ø 0.1 A
15°
5
R5
38
9,2 ± 0,05
Ø 16 ± 0,05
A
A-A
Vk+0,06
(1,5)
15,5
max. R0,3
Ø 5,7 ± 0,1
2
36,5
Ø 5,1 +0,1
3
21 ± 0,1
(Vk)
Mass A
2°
Ø 6
A
A
Schutzvermerk nach DIN 34 beachten
• Mass wird mit Rohr Ø 20,3x1,5
nach DIN 17457 und
DIN EN ISO 1127 gefuegt.
Radien im und am Vierkant R0,2
Zul. Abweichung fuer Masse
ohne Toleranzangabe nach
DIN 1688 - GTA 12/5
Tolerierung nach DIN ISO 8015
Material-Nr.: | Vk: | Mass A | Mass D | Werkstoff
8,04 | 8,75 | 9,5 | Z410
Datum | Name
Gez. 02.08.16 PW
Gepr 02.08.16 DS
Ersatz fuer: Datum
Ersatz fuer: Datum
Werkzeugnr.:
Drehteil
Nr. | Datum | Name | Nr. | Datum | Name
Zeichn.-Nr. 290816
Masst. 2:1