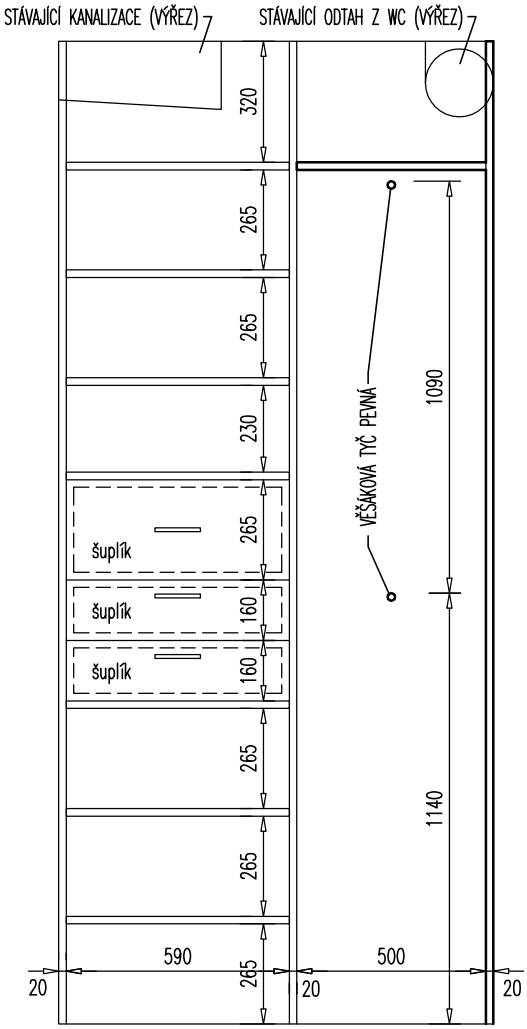


ŘEZ AA

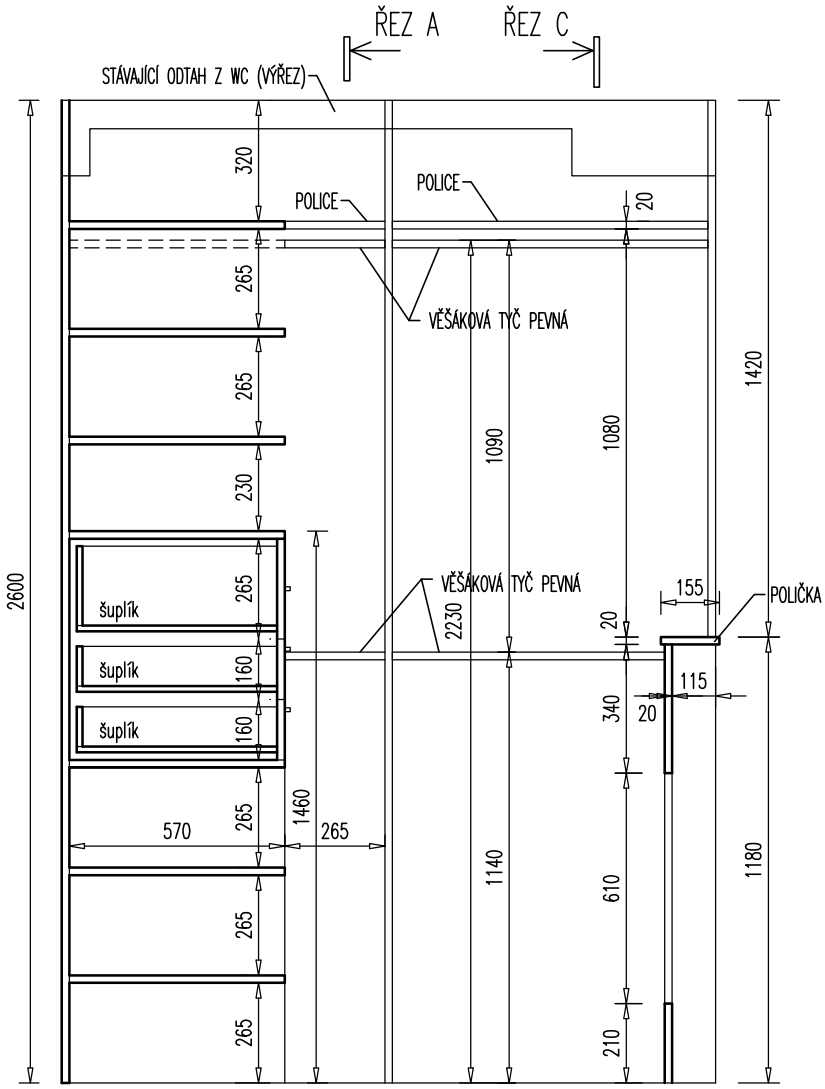


ŘEZ BB

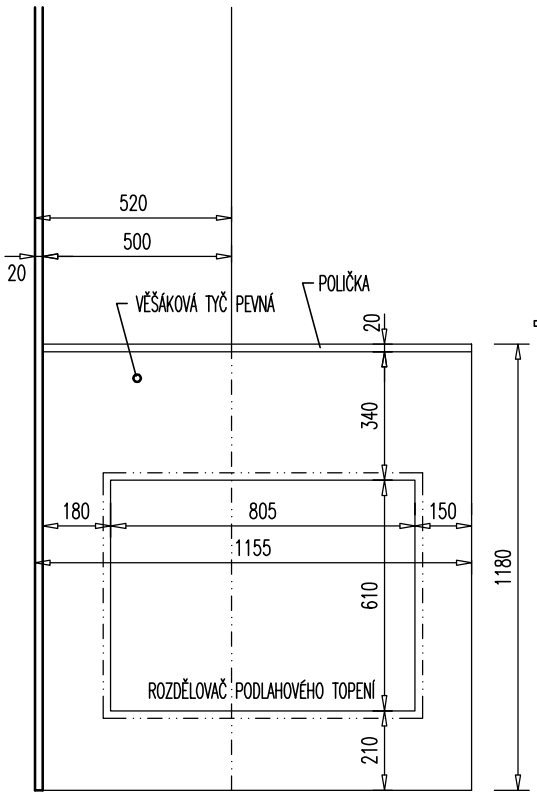


ŘEZ CC

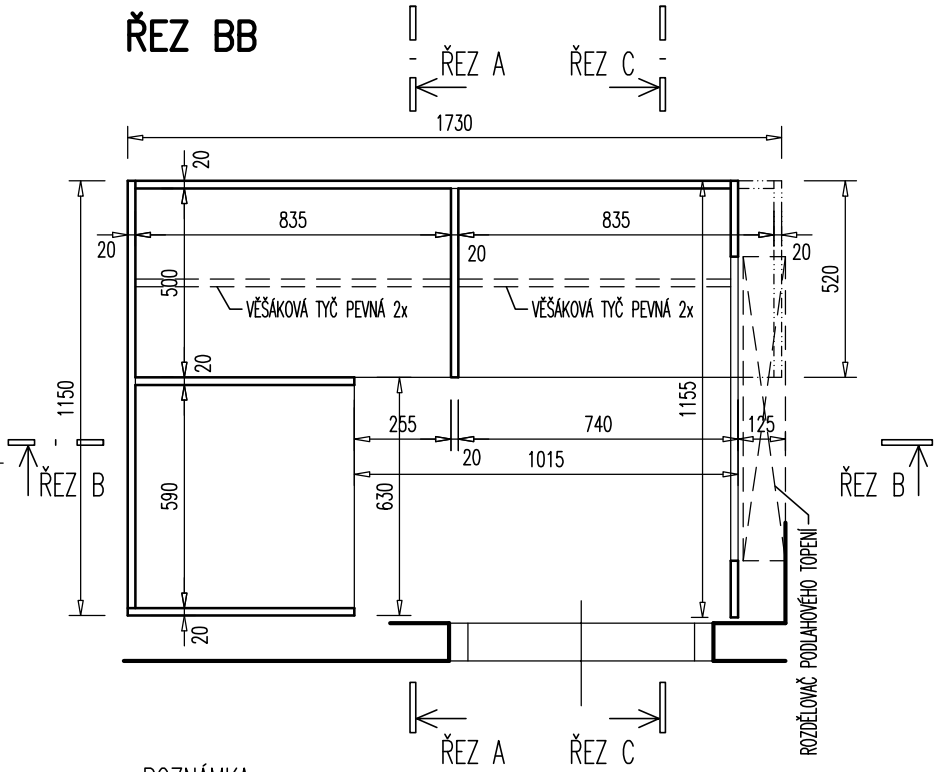


POZNÁMKA:

1) Korpus, police, šuplíky – lamino desky: BÍLÁ "PERLIČKA" EGGER, nažehlovací hrana
2) Výsuv u šuplíků bude rolnový, bez pomalého dojezdu
3) Před výrobou nutno přesně zaměřit!

0 1m 2m

DATUM 16.10. 2016–MĚŘ. 1:20–SKŘÍŇ DO ŠATNY RD FALCNÍKOVI

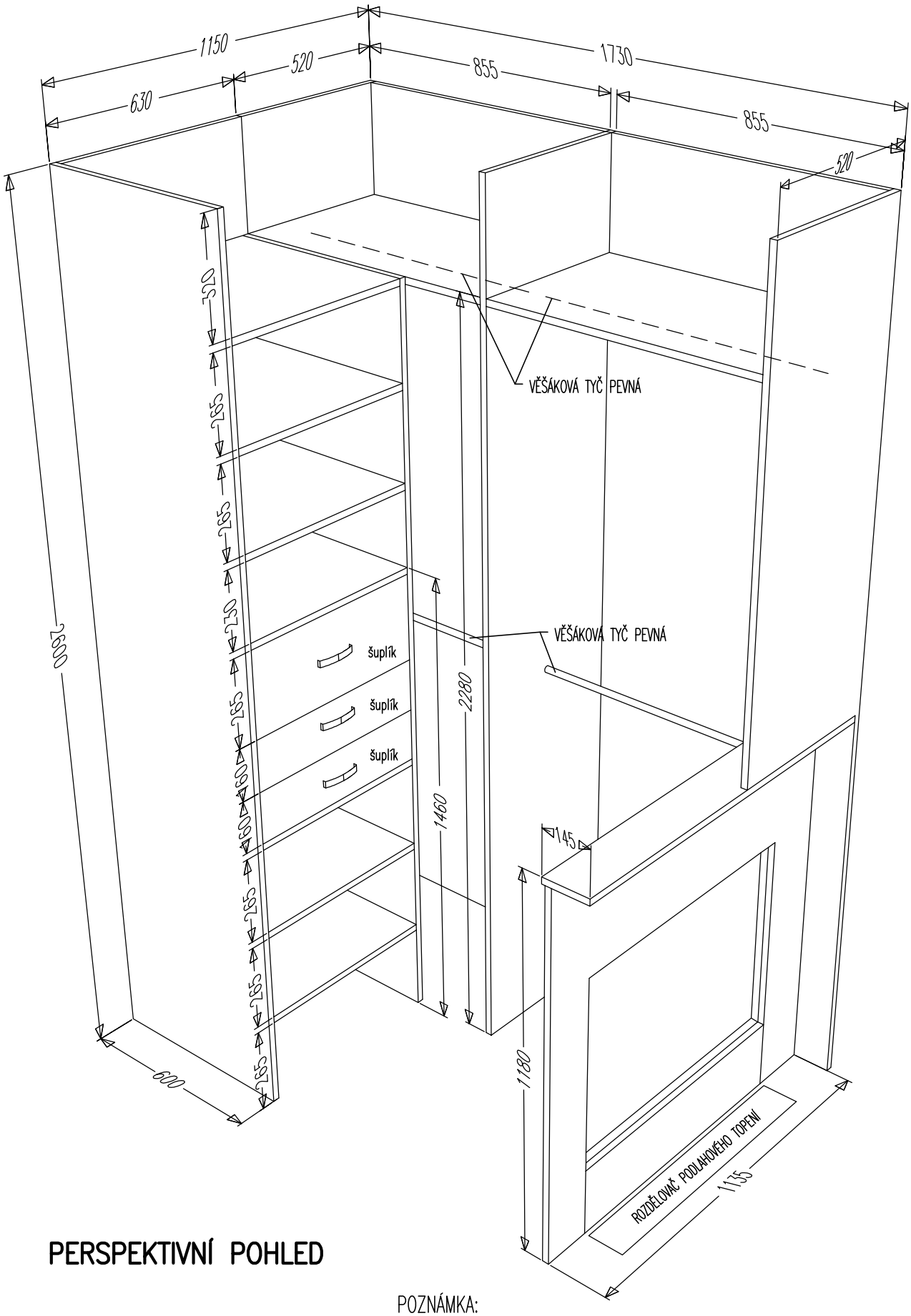


# PERSPEKTIVNÍ POHLED

POZNÁMKA:

1) Korpus, police, šuplíky – lamino desky: BÍLÁ "PERLIČKA" EGGER, nažehlovací hrana
2) Výsuv u šuplíků bude rolnový, bez pomalého dojezdu
3) Před výrobou nutno přesně zaměřit!

0 1m 2m

## DATUM 16.10. 2016–MĚŘ. 1:20–SKŘÍŇ DO ŠATNY RD FALCNÍKOVI