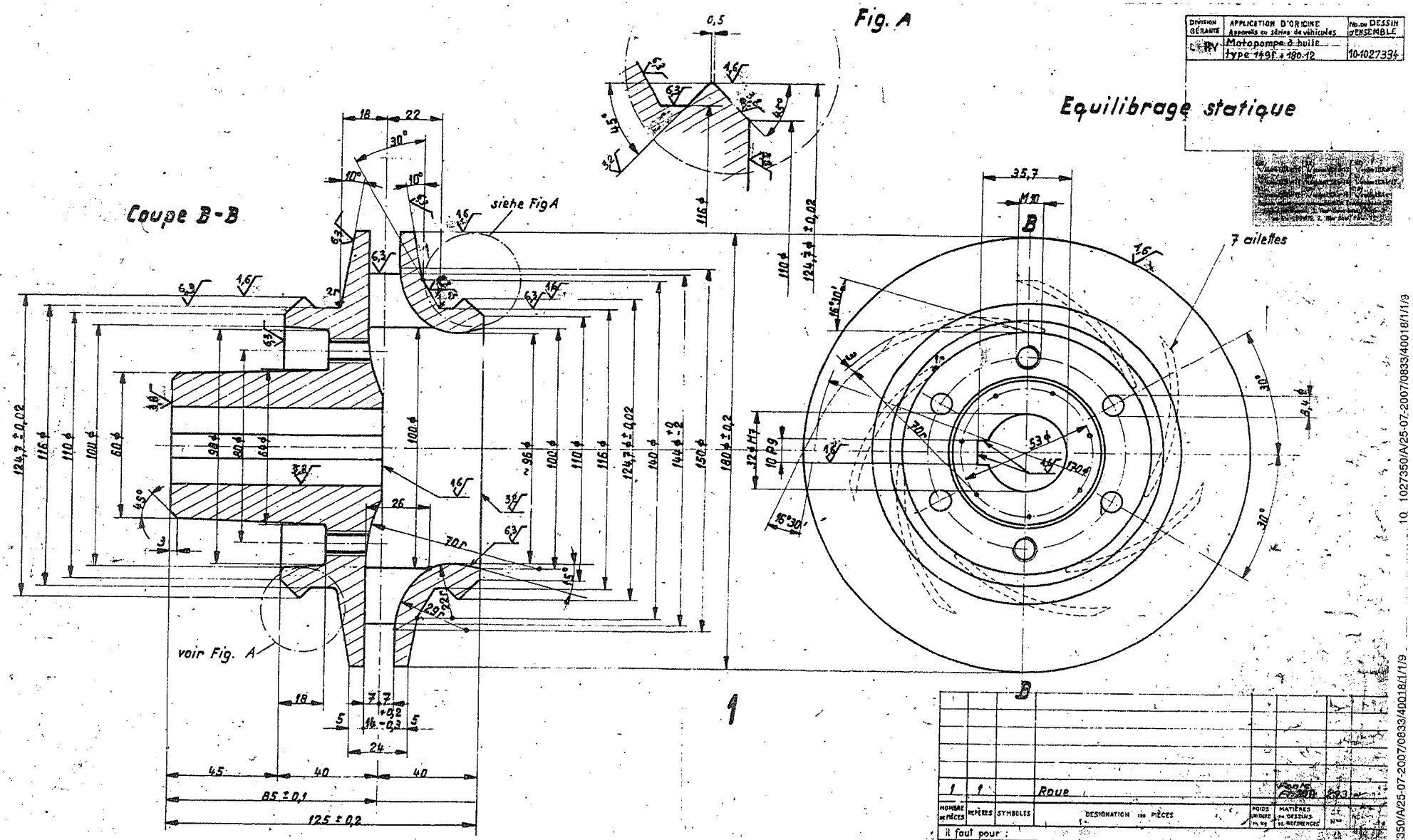

DIVISION GÉRANTE	APPLICATION D'ORIGINE Appareils ou séries de véhicules	No. ou DESSIN D'ENSEMBLE
LCRV	Motopompe à huile type 149f + 180.12	10-1027334

NOMBRE DE PIÈCES	REPÈRES	SYMBOLES	DÉSIGNATION DES PIÈCES	POIDS UNITAIRE EN kg	MATIÈRES ou DESSINS DE RÉFÉRENCE
1	1		Roue		

Il faut pour :

ÉCHELLE 1:1 — Motopompe à huile type 149f + 180.12 — **Roue**

DATE 15.10.53 — DESS. — VÉR. — HOMOL.

LE CHEF DE LA D.E.T.E. — LE CHEF DU B.N.C.T. — SYMBOLE — MATIÈRE — MODÈLE — POIDS UNITAIRE EN kg

No. DE DESSIN D2200051 K

10-1027350

10 1027350/A/25-07-2007/0833/40018/1/1/9

10 1027350/A/25-07-2007/0833/40018/1/1/9

10 1027350/A/25-07-2007/0833/40018/1/1/9