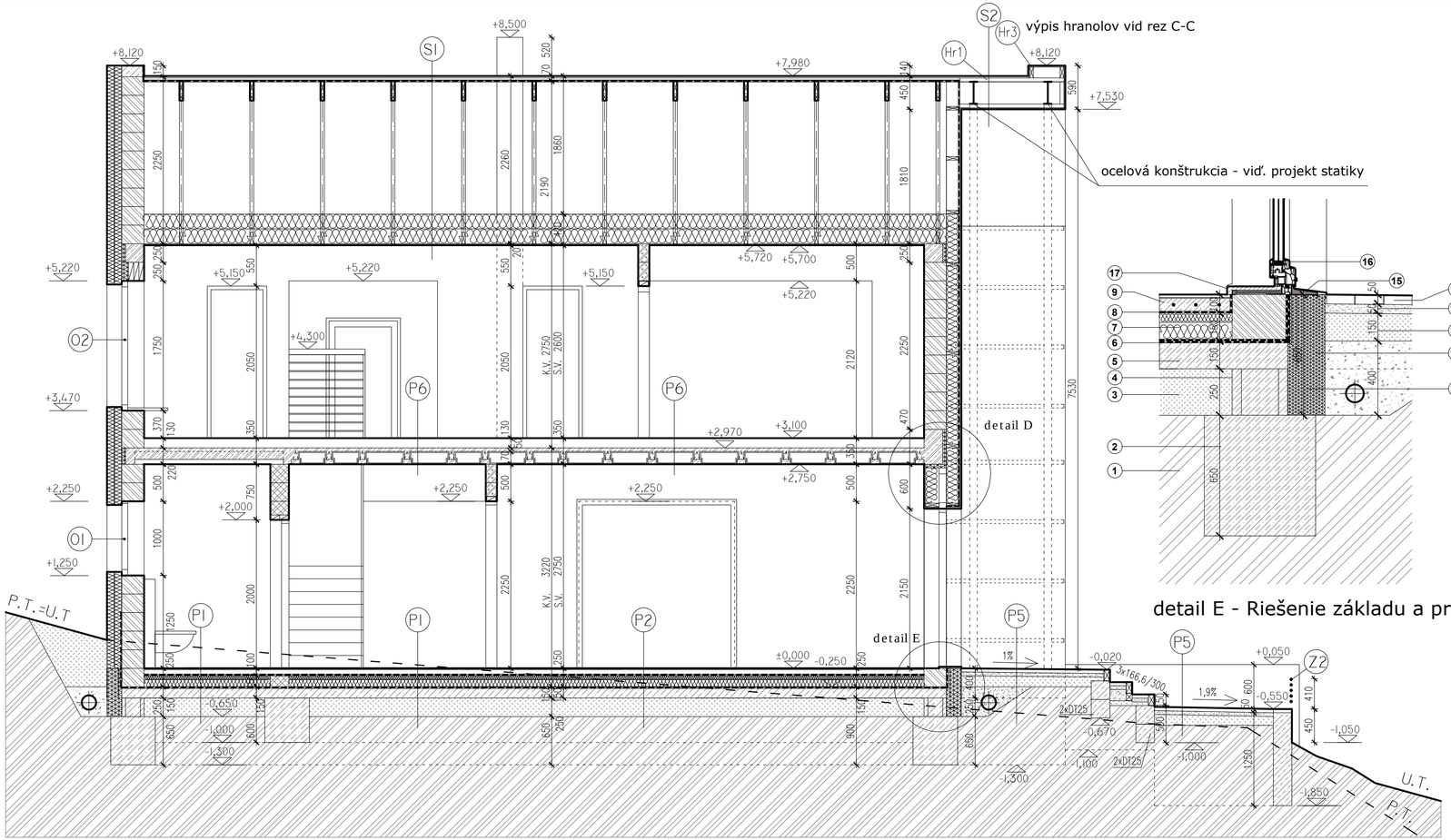

1	Rastlý terén	
2	Betónový základ	600x650mm
3	Nasypaná zemina	250mm
4	Debniaca tvarovka	250x300mm
5	Základová doska	hr.150mm
6	2x hydroizolácia	
7	Tepelná izolácia	150mm
8	Poistná izolácia	
9	Cementový poter + podlahové vykurovanie	84mm
10	Štrkové lôžko + drenáž	
11	XPS ku základu	200mm
12	Nasypaná zemina	250mm
13	Štrkové lôžko	50mm
14	Betónová dlažba	50mm
15	Vonkajší parapet	
16	Okenný rám – podľa výrobcu	
17	Vnútorný drevený parapet	

detail E - Riešenie základu a prahu M 1:20

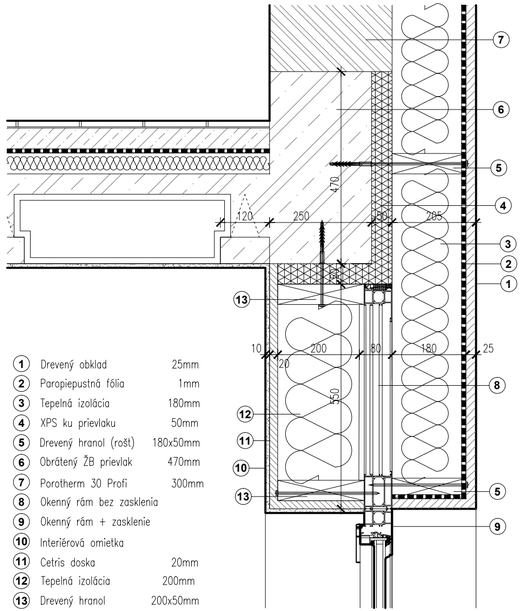

1	Drevený obklad	25mm
2	Paropiepustná fólia	1mm
3	Tepelná izolácia	180mm
4	XPS ku prievlaku	50mm
5	Drevený hranol (rošt)	180x50mm
6	Obrátený ŽB prievlak	470mm
7	Porotherm 30 Profi	300mm
8	Okenný rám bez zasklenia	
9	Okenný rám + zasklenie	
10	Interiérová omietka	
11	Cetris doska	20mm
12	Tepelná izolácia	200mm
13	Drevený hranol	200x50mm

detail D - Riešenie nadpražia pri okne č. 05
M 1:10

SO 01 ±0,000 = +0,300 nad U.T. = 241,0 m.n.m
SO 02 ±0,000 = 237,5 m.n.m

REZ B-B

- PROJEKTOVÁ DOKUMENTÁCIA JE DUŠEVNÝM VLASTNÍCTVOM AUTORA A PODLIEHA AUTORSKÉMU ZÁKONU!
- ROZMERY JESTVUJÚCEJ STAVBY A JEJ KONŠTRUKCIÍ JE NUTNÉ NA STAVBE OVERIŤ A NÁSLEDNÉ RIEŠENIE REVIDOVAŤ.
- PRED REALIZÁCIOU STAVEBNÝCH OTVOROV JE VHODNÉ PREKONZULTOVAŤ A PRÍPADNE UPRAVIŤ STAVEBNÉ ROZMERY OTVOROV PODĽA KONKRÉTNYCH TECHNICKÝCH POŽIADAVIEK DODÁVATEĽA OTVOROVÝCH VÝPLNÍ
- RÁMY OKENNÝCH A DVERNÝCH VÝPLNÍ VŽDY PREKRYŤ IZOLÁCIOU! PRESAH IZOLÁCIE BUDE 5CM PO CELOM OBVODE OTVORU!
- PODROBNÝ VÝPIS SKLADBY PODLÁH -POZRI VO VÝKRESE 9-REZ A-A
- VRCHNÚ ČASŤ ZÁKLADOV IZOLOVAŤ PO CELOM OBVODE XPS hr. 200mm!
- V MIESTE NAPOJENIA OCELOVEJ KONŠTRUKCIE DVA KRÁT PRESIEŤKOVAŤ, AŽ TAK DAŤ EXTERIÉROVÚ OMIETKU!
- PROJEKTOVÁ DOKUMENTÁCIA INTERIÉROVÉHO RIEŠENIA VSTAVANÝCH SKRÍŇ A OSADENIA PRVKOV KUCHYNSKÝCH LINIEK NIEJE SÚČASŤOU TOHTO PROJEKTOVÉHO RIEŠENIA - DOKUMENTÁCIU V PRÍPADE POTREBY DODÁ DODÁVATEĽ INTERIÉROVÉHO VYBAVENIA
- PROJEKTOVÁ DOKUMENTÁCIA AKUMULAČNEJ PECE NIE JE SÚČASŤOU PROJEKTOVÉHO RIEŠENIA
- PROJEKTOVÁ DOKUMENTÁCIA NENAHRÁDZA DIELENSKÚ DOUMENTÁCIU !

LEGENDA

- Obvodové murivo Porotherm 30 Profi hr. 300mm
- Nosné murivo Porotherm hr. 250mm
- Nenosné murivo Porotherm hr. 150mm
- Konštrukcie z prostého betónu
- Železobetónové konštrukcie
- Drevené konštrukcie
- Štrkové lôžko
- Nasypaná zhutnená zemina
- Pôvodná zemina
- Hydroizolácia IPA
- Extrudovaný polystyrén
- Tepelná izolácia minerálna vlna/sklenná vata

Rodinný dom vo Vinohradoch

	INVESTOR:	Ing. Bátiová Andrea a Ing. Báti Dalibor Konopná 3200/3, 90025 Chorvátsky Grob
	POZEMOK:	parc.č. : 552/128,129,131,132,137 k.u. Limbach
	AUTORI:	Ing. arch. Eva Kravcová Ing. arch. Matej Babuliak
Stupeň: RP		
Mierka: 1:50	VYPRACOVAL:	Ing. arch. Eva Kravcová
Formát: 3xA4	ZODPOVEDNÝ PROJEKTANT	Ing. arch. Nina Kleinová 1830 AA
Dátum: 09/2014	ČASŤ:	Architektúra
Obsah výkresu: REZ B-B	Sada:	Číslo výkresu: 10