B ŘEZ. KYSL.

(d) (V)

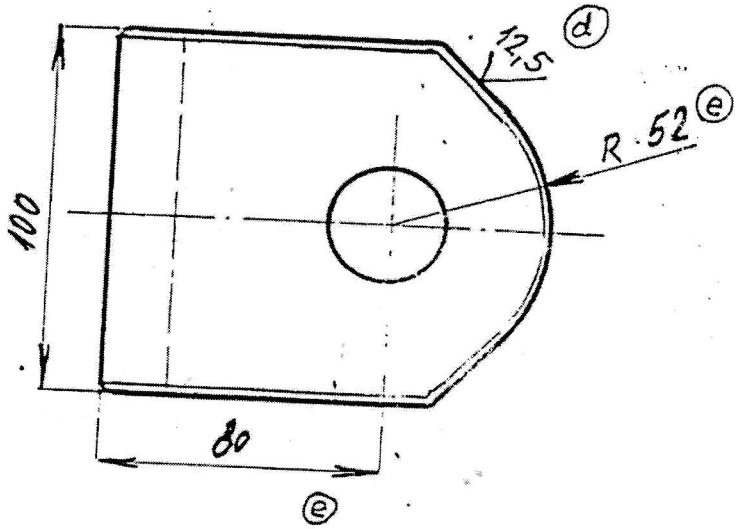

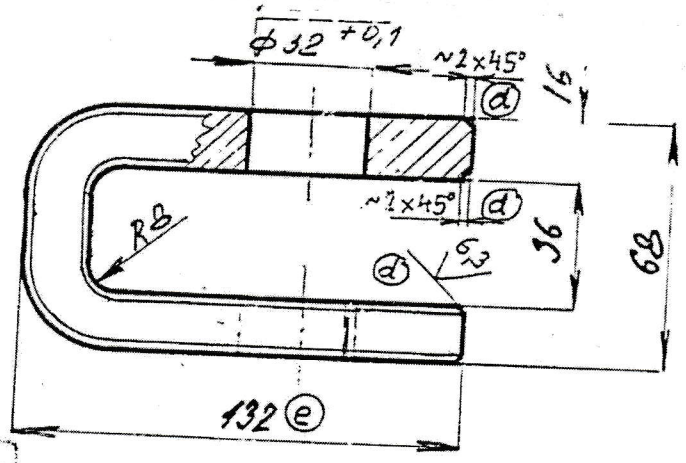

(a)

ALT. TYČ 100x16 ~ 270 (e) ČSN 42 55 22 02 (e) UP 1100 11 373.0

(c)

NETOLEROVANÉ ROZMĚRY
Podle ČSN 01[illegible]

S=0,051 m²

6

Počet kusů	Název-Rozměr	Polotovar	Ter. konečný	Mater. výchozí			Pos.
Poznámka							

Měřítko	Kreslil	Kontrol	
1:2	Přezkoušel	Hl. konstr.	
	Norm. re.		
	Výr. projedn.	Schválil	Cl. [illegible]
	Technolog. prověř.	Dne	

Střednice	Typ	Skupina 9.	
	Název		

KOTEVNÍK 3-0042-06 01 009 039

14 Počet listů List