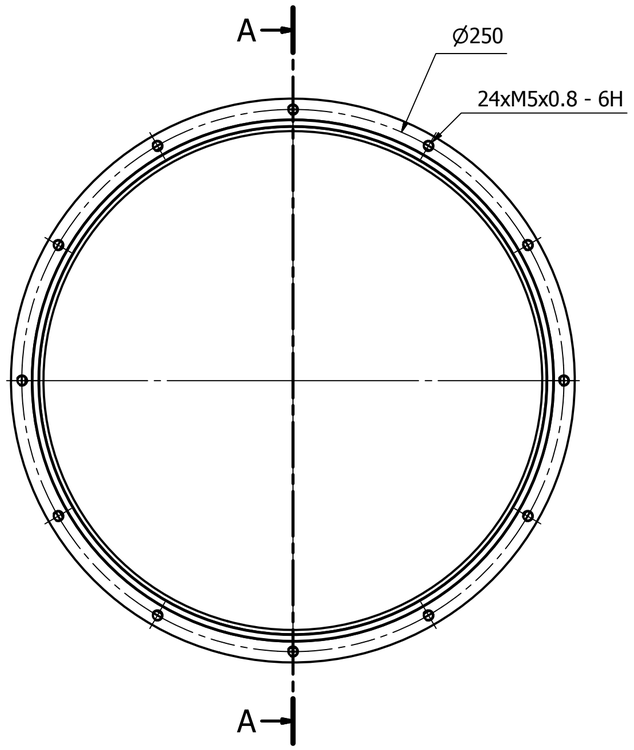

A-A (1 : 2)

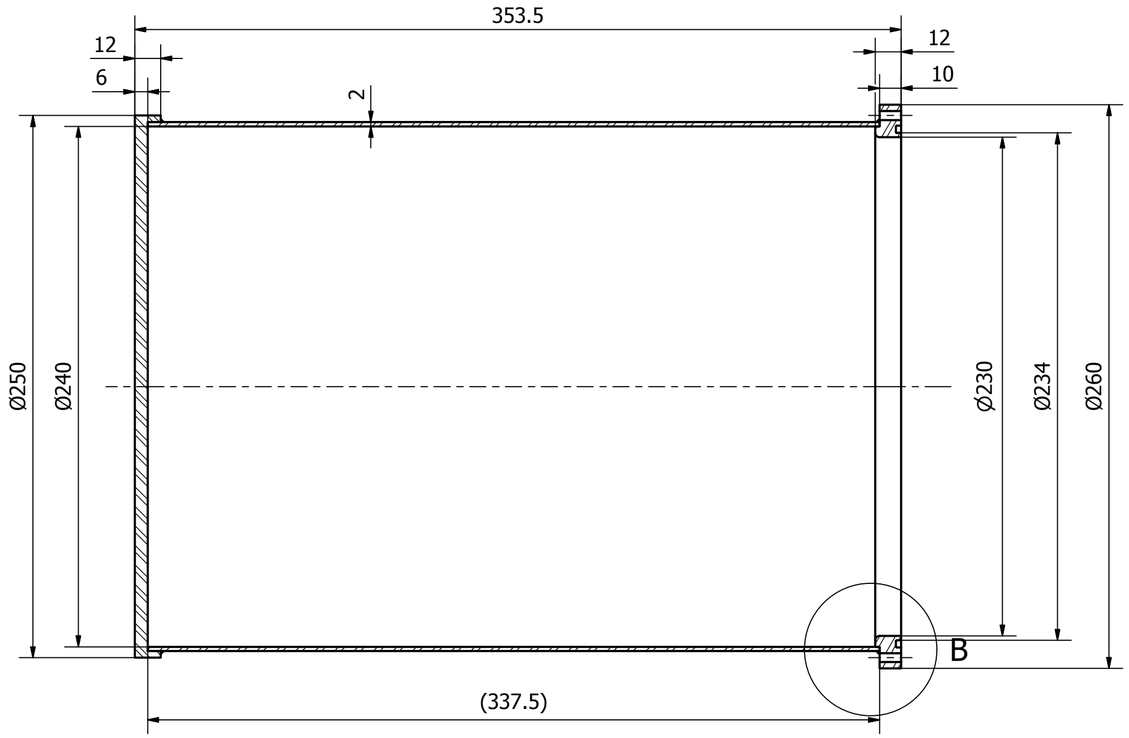

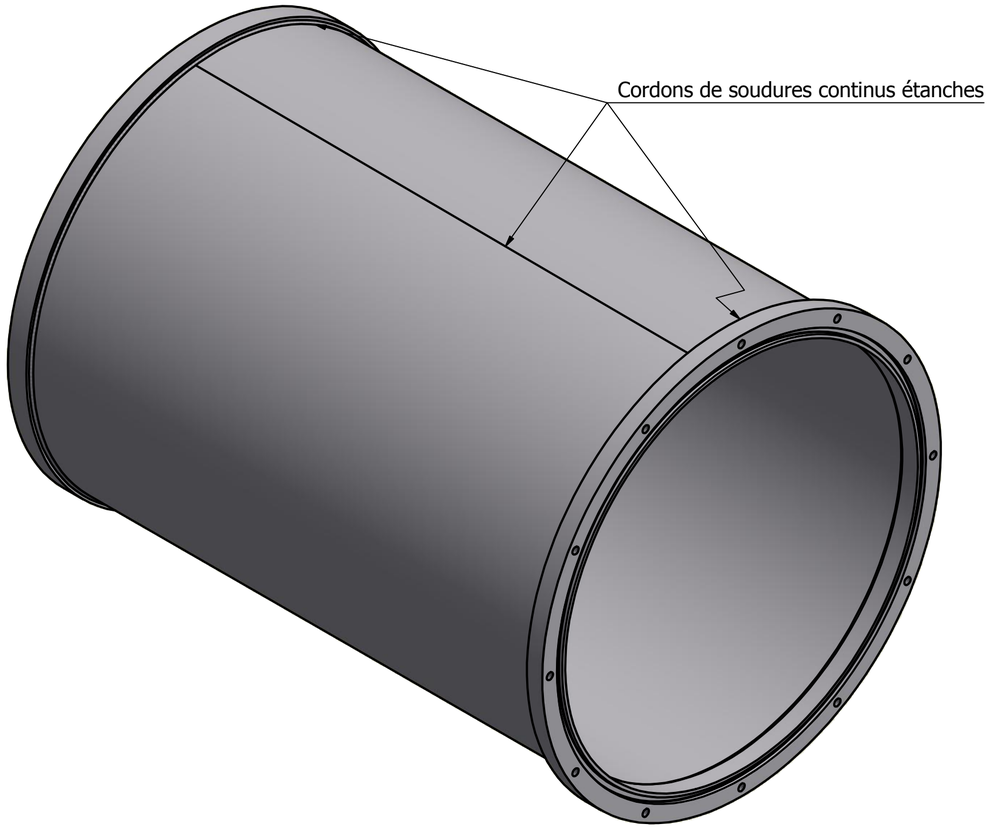

B (1 : 1)

Gorge d'étanchéité Ra:0.8

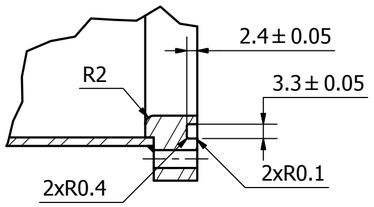

HISTORIQUE DE REVISION

DATE	AUTEUR	DESCRIPTION	REV
	CHANCONIE Th.	Création	

MATIERE : 5086 ou 5754
MASSE : N/D
TRAITEMENT :
TOLERANCE GENERALE : ISO 2768 mK
ETAT DE SURFACE GENERAL : Ra:3.2 (0.8)
PROTECTION SUPERFICIELLE :

DESSINE PAR : CHANCONIE Th.
VALIDE PAR :

DATE : 21/06/2016
FORMAT : A2
ECHELLE : 1/2

Température de référence: 20°C

DESIGNATION:

Cuve à huile

N° D'IDENTIFICATION:

6000-600-30-V0-

MOYEN D'EXPERIMENTATION / REFERENCE ETUDE :

LTD MV / Servitudes

FOLIO N° 1 Nbre 1