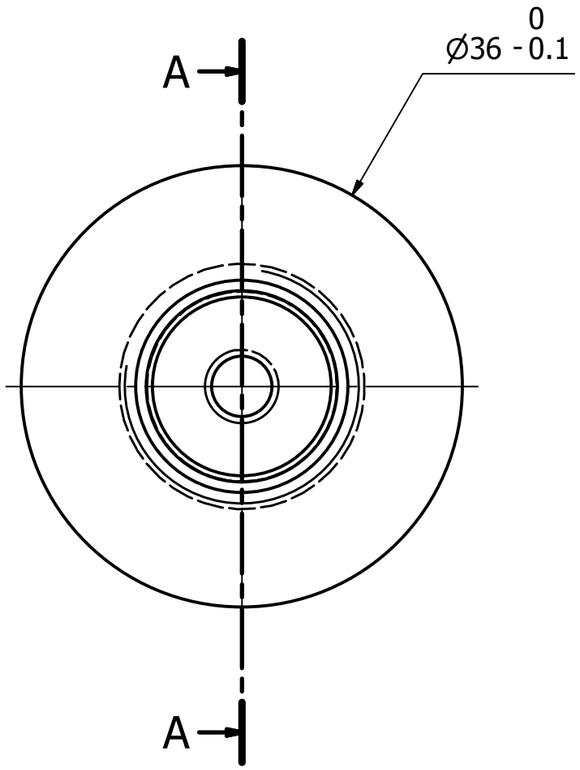

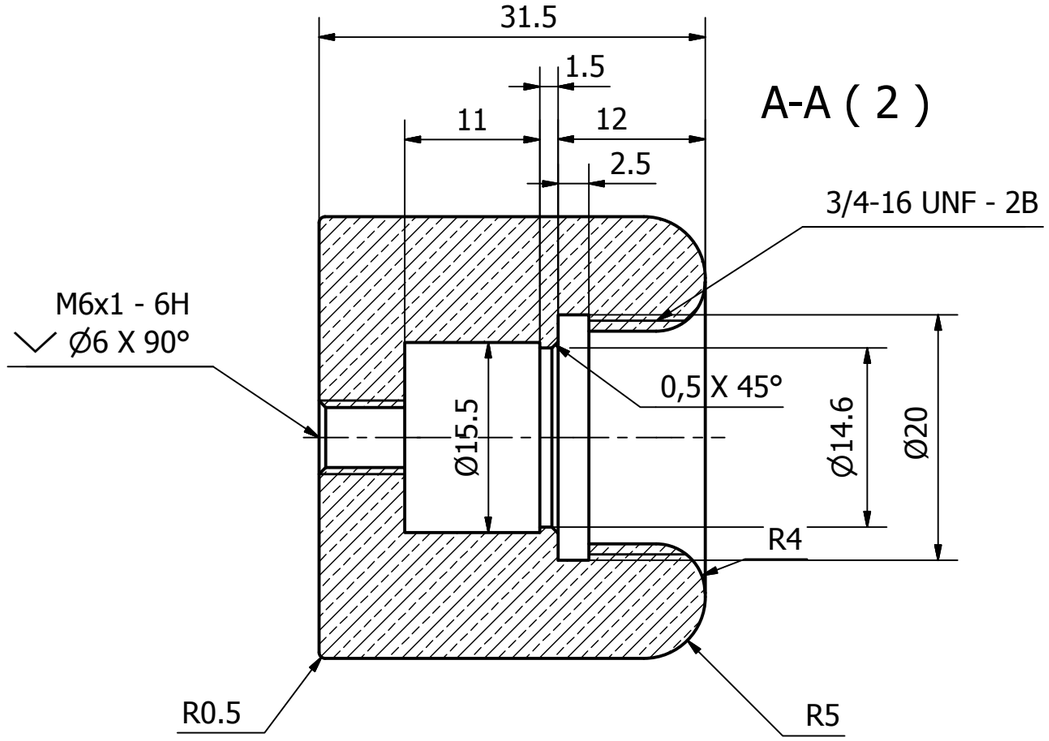

HISTORIQUE DE REVISION			
DATE	AUTEUR	DESCRIPTION	REV
	CHANCONIE Th.	Création	

MATIERE : Laiton	DESIGNATION:
MASSE : 0.218 kg	Connecteur HT
TRAITEMENT :	
TOLERANCE GENERALE : ISO 2768 mK	
ETAT DE SURFACE GENERAL : Ra:3.2	
PROTECTION SUPERFICIELLE :	
DESSINE PAR : CHANCONIE Th.	VALIDE PAR :
DATE : 21/06/2016	FORMAT : A3
ECHELLE : 2/1	N° D'IDENTIFICATION: 6000-600-19-V0-
Température de référence: 20°C	

MOYEN D'EXPERIMENTATION / REFERENCE ETUDE :

LTD MV / Servitudes

FOLIO N° Nbre 1