Cenová nabídka číslo: HOLUBAR XXXXXXXXXXXXXXXXXXXXXXXXXXXXXXXXXXXXXXXXX *33676*

Položka: 1 | **Rozměr rámu: 1260,0 x 2090,0 mm** | **Stavební otvor: 1396,0 x 2265,0 mm**

Gealan S 8000 IQ

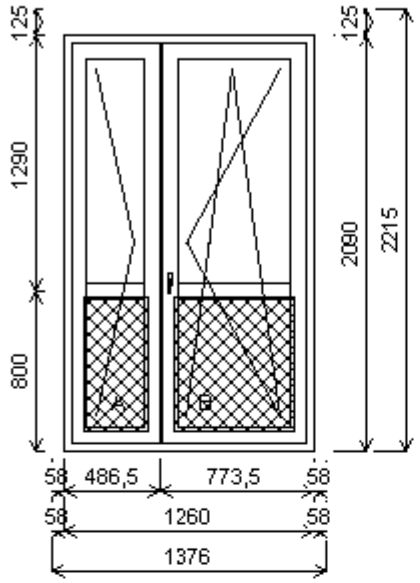

Základní cena:	Dvojdílné balkonové dveře
Barva (ext/int):	Jedlová zelená/bílá
Sklo:	XAUTO24 Hladká výplň tl.24mm - barva podle křídla S36ThF4-12TGI-F4-12TGI-4ThF4 ThFloat+F+ThF EN673 plast.rámeček u=0.7 P24XAUTO24 Hladká výplň tl.24mm - barva podle křídla S36ThF4-12TGI-F4-12TGI-4ThF4 ThFloat+F+ThF EN673 plast.rámeček ZDARMA u=0.7
Rám:	66mm
Stulp AB:	64mm
Křídlo:	78mm
Zazdívací lišta:	30 mm
Barva těsnění:	černá
Pevné příčky:	80391
Klika:	klika okenní standard
Doplňky:	Žaluzie ISSO celostín. b:1 bílá/B bílá Fe ovl:L pole A.2 Žaluzie ISSO celostín. b:1 bílá/B bílá Fe ovl:P pole B.2 rozšíření 58mm d=2090,0mm rozšíření 58mm d=2090,0mm rozšíření 125mm d=1376,0mm Výška kliky (FFG) B:1050

Počet kusů: 1

Položka: 2 | **Rozměr rámu: 1240,0 x 2110,0 mm** | **Stavební otvor: 1376,0 x 2285,0 mm**

Gealan S 8000 IQ

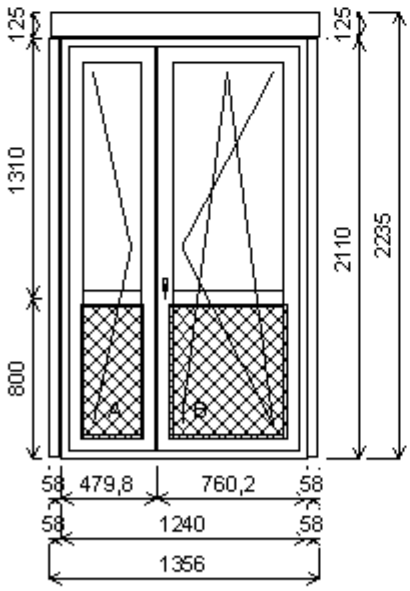

Základní cena:	Dvojdílné balkonové dveře
Barva (ext/int):	Jedlová zelená/bílá
Sklo:	XAUTO24 Hladká výplň tl.24mm - barva podle křídla S36ThF4-12TGI-F4-12TGI-4ThF4 ThFloat+F+ThF EN673 plast.rámeček u=0.7 P24XAUTO24 Hladká výplň tl.24mm - barva podle křídla S36ThF4-12TGI-F4-12TGI-4ThF4 ThFloat+F+ThF EN673 plast.rámeček ZDARMA u=0.7
Rám:	66mm
Stulp AB:	64mm
Křídlo:	78mm
Zazdívací lišta:	30 mm
Barva těsnění:	černá
Pevné příčky:	80391
Klika:	klika okenní standard
Doplňky:	Žaluzie ISSO celostín. b:1 bílá/B bílá Fe ovl:L pole A.2 Žaluzie ISSO celostín. b:1 bílá/B bílá Fe ovl:P pole B.2 rozšíření 58mm d=2110,0mm rozšíření 58mm d=2110,0mm rozšíření 125mm d=1356,0mm Výška kliky (FFG) B:1050

Počet kusů: 1

© 1991-2011 MI-SOFT, s.r.o., http://www.misoft.cz