Půdorys schodiště

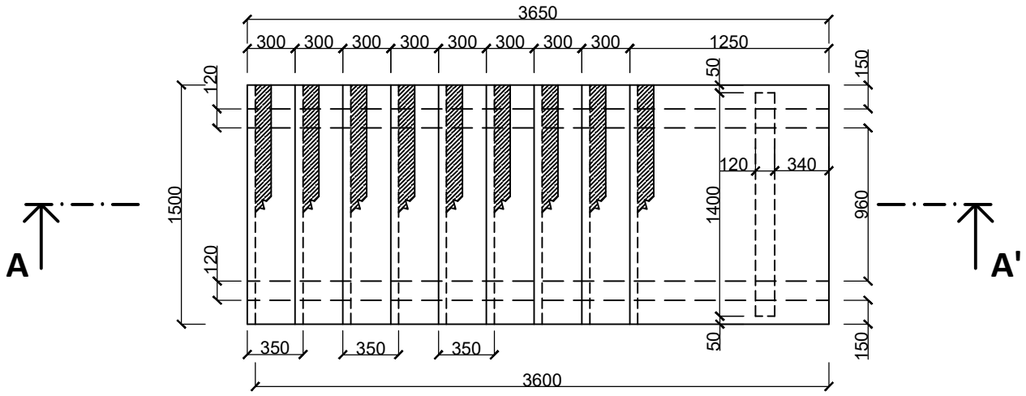

Pohled

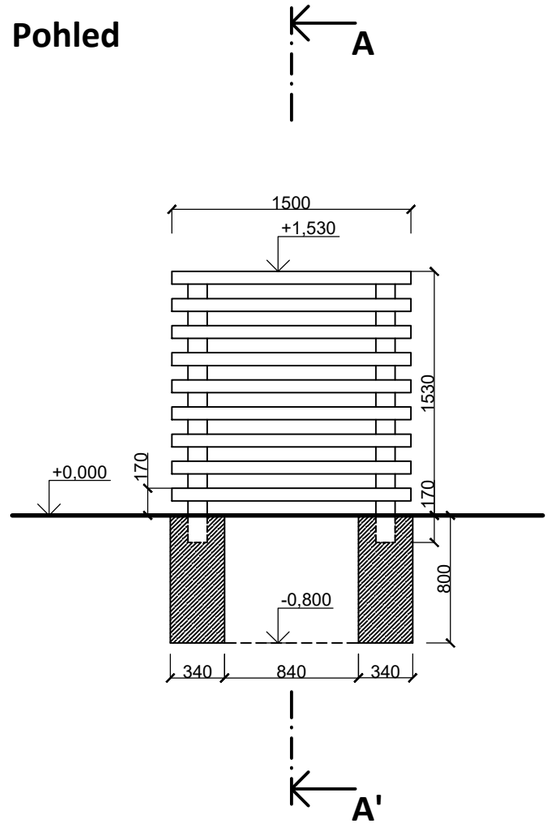

Řez A-A'

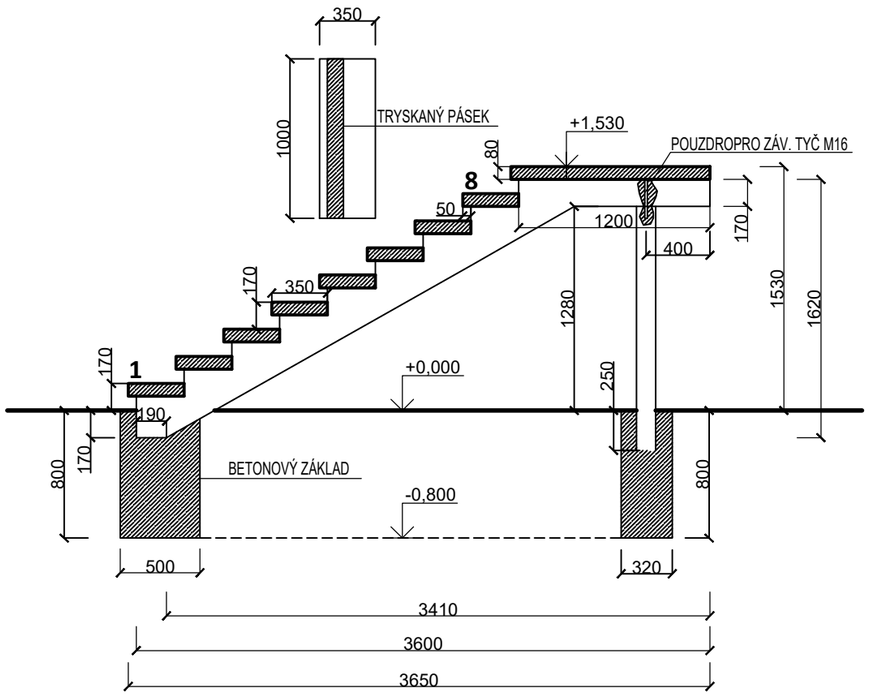

PREFA BRNO ...jsme tam, kde vy stavíte		**Prefa Brno a.s.** Nádražn 14 664 12 Oslavany IČO: 46901078 Tel: 702 063 929 oulehla@prefa.cz
Název zakázky:	**Schody Chleboun**	
Referent zakázky:	**David Oulehla**	Č.zakázky: **Ce19DO031**
Stavebník:	**Jaroslav Chleboun**	Datum: **10/2019**
Místo stavby:	**Kamenička**	Měřítko: **1:50**