Stanzgitterform nach Ausführungsvorschrift Loeopold Krostal GmbH & Co. KG
Dok.nummer: DOC00024660 Änd.stand: 10
Form 1

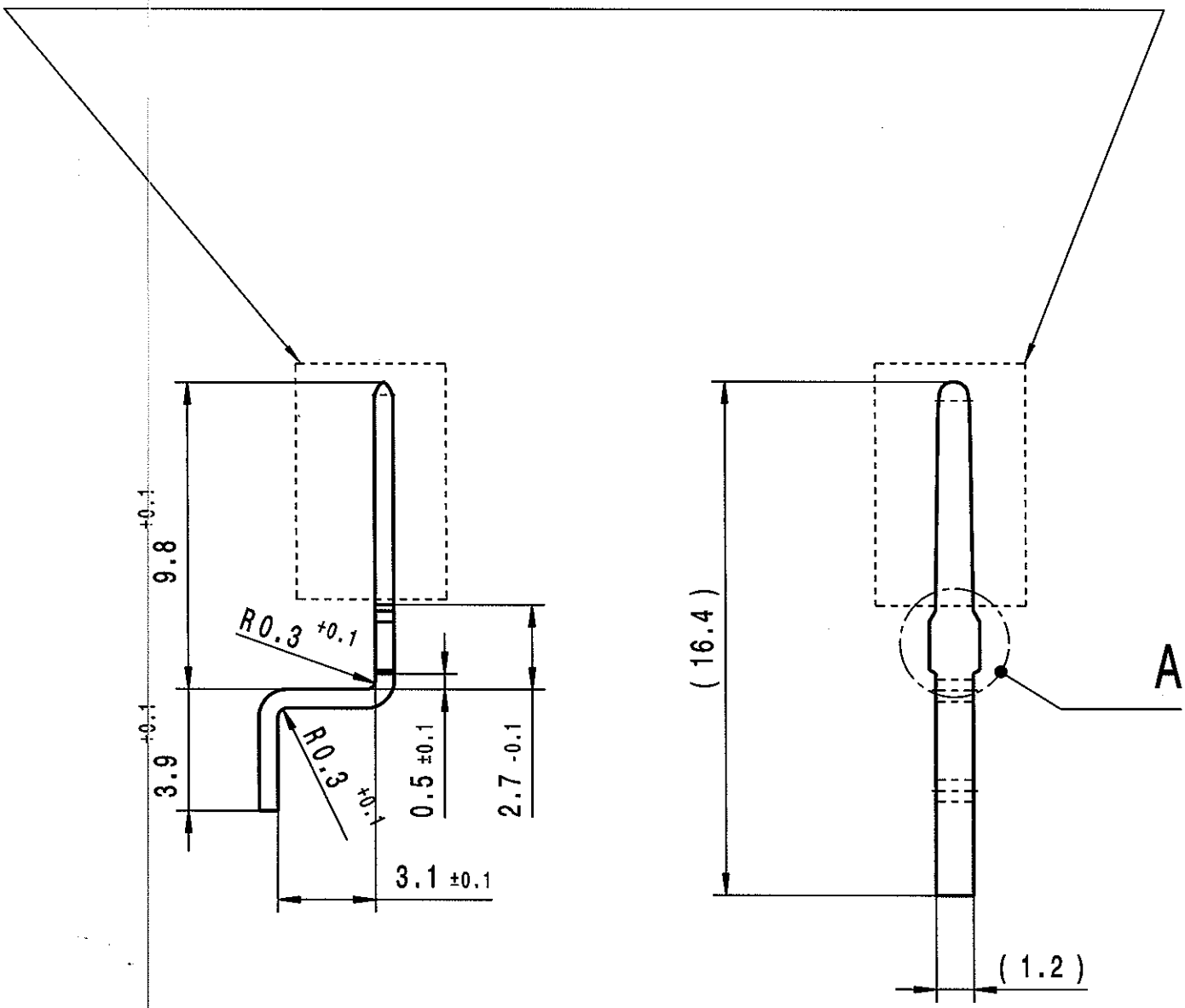

Detail A
Scale: 10:1

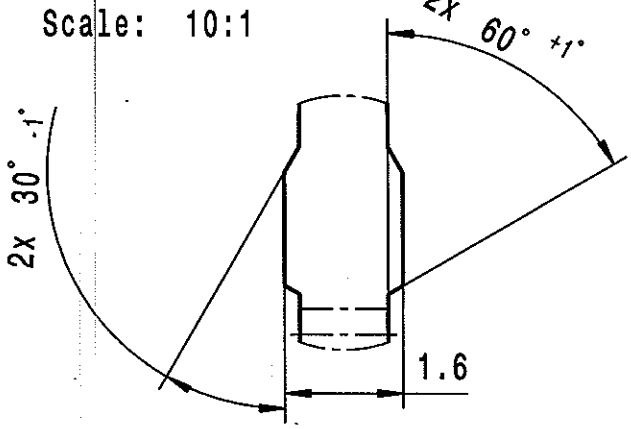

Technische Lieferbedingung siehe WN 016