pol.		označení	jedn. cena Kč	celk. cena Kč
5	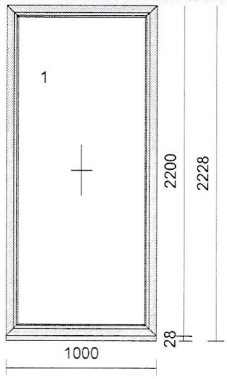	1 Ks	*** SVT 9167** Profil: TROCAL 88MD Rám: Rám 78 mm Barva ext/int:Bílá Křídlo : Kování: pevné zasklení do rámu Výška kliky: Výplň: 4-18-4-18-4 Swisspacer V U=0,5 Rozměr: 1000 x 2228 Parametr kovani	5 558,0	5 558,0
6	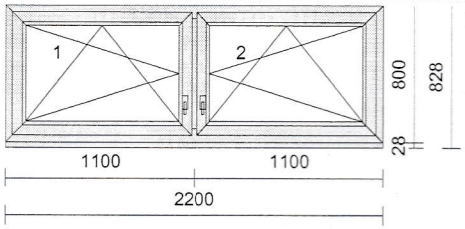	1 Ks	*** SVT 9167** Profil: TROCAL 88MD Rám: Rám 78 mm Barva ext/int:Bílá Křídlo : Křídlo MD 78 mm Kování: Otevíravě-sklopné L, Otevíravě-sklopné P Výška kliky: 2 * 170 Výplň: 2 * 4-18-4-18-4 Swisspacer V U=0,5 Rozměr: 2200 x 828 Parametr kovani	9 066,0	9 066,0
		2 Ks	PŘÍPLATEK ZA SNÍŽENOU KLIKU	363,0	726,0
7	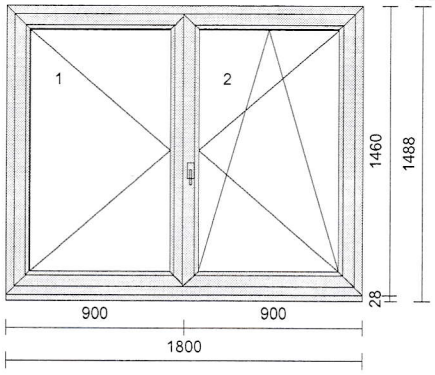	1 Ks	*** SVT 9167** Profil: TROCAL 88MD Rám: Rám 78 mm Barva ext/int:Bílá Křídlo : Křídlo MD 78 mm Kování: Otevíravé L, Otevíravě-sklopné P Výška kliky: 2 * 563 Výplň: 2 * 4-18-4-18-4 Swisspacer V U=0,5 Rozměr: 1800 x 1488 Parametr kovani	11 018,0	11 018,0
8	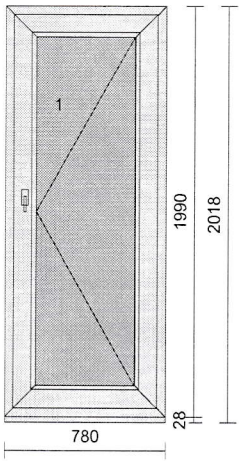	1 Ks	*** SVT 9167** POHLED EXTERIER BALKONOVÉ DVEŘE OTEV. VEN KLIKA - POUZE Z EXTERIERU Profil: TROCAL 88MD Rám: Rám 78 mm Barva ext/int:Bílá Křídlo : Křídlo MD 110 mm OTEV.VEN Kování: Otevíravé P balkón VEN Výška kliky: 1000 Výplň: F4-18-PC4-18-P4 Swiss.V U=0,5 Spec. sklo: ORNAMENT KůRA ČIRÝ 4mm Rozměr: 780 x 2018 Parametr kovani	9 183,0	9 183,0
		1 Ks	PŘÍPLATEK ZA UZAMYKATELNOU OKENNÍ KLIKU BÍLOU :		