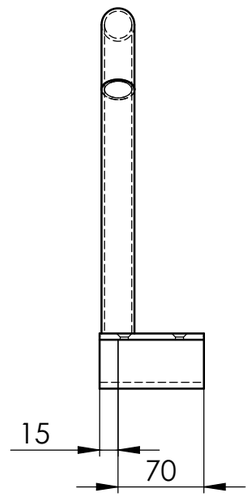

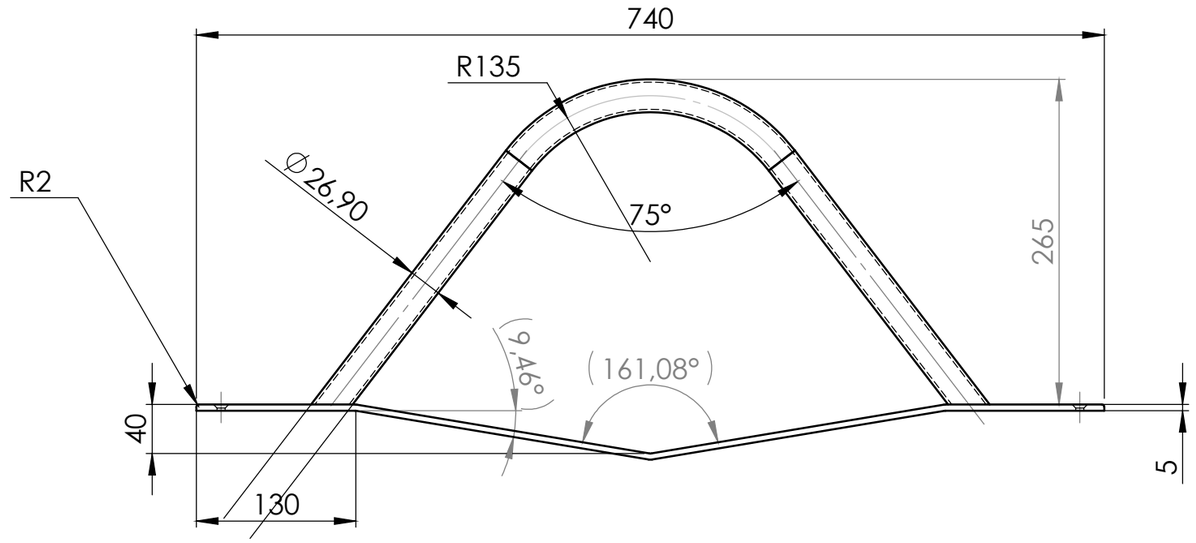

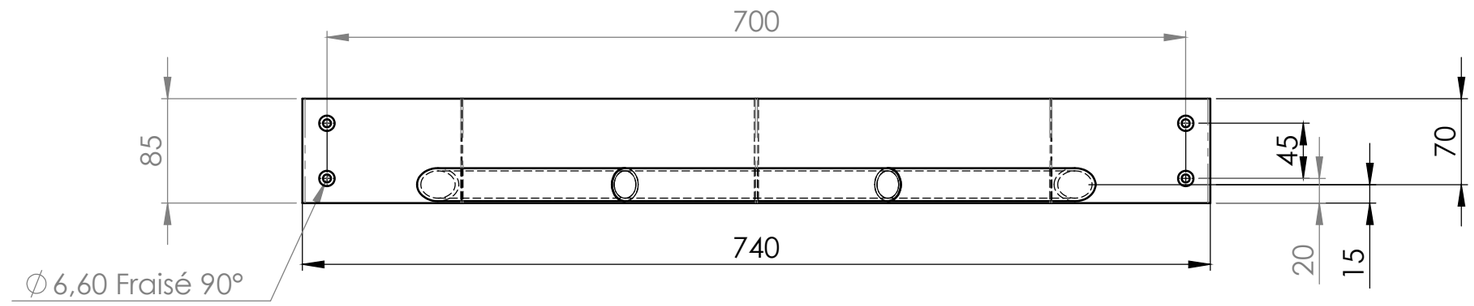

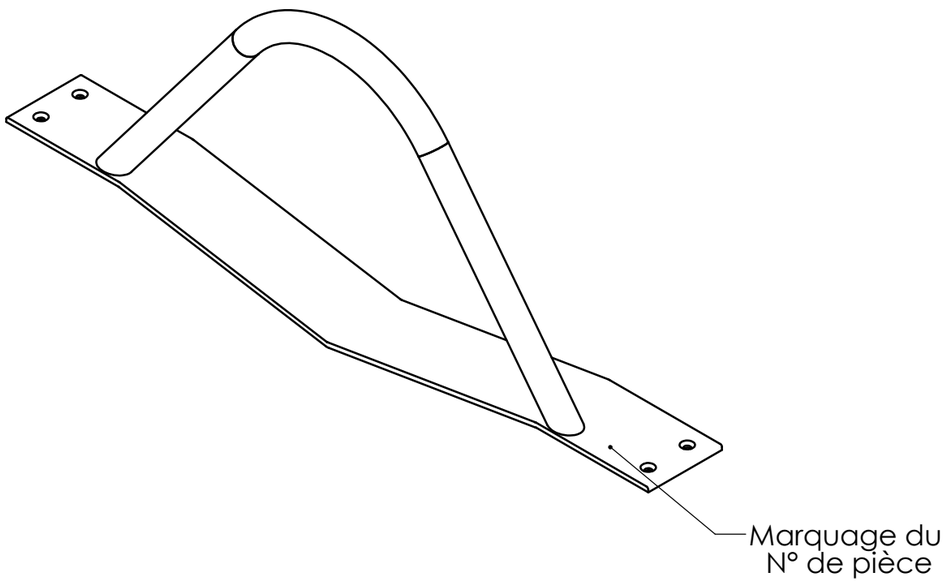

Casser toutes les arêtes vives

Après usinage marquer le N° sur la pièce - Après contrôle ajouter le poinçon de contrôle		Tolérance générale	Rugosité générale	Localisation générale	Coaxialité générale
aux chiffres à frapper / ~~au crayon électrique~~	avant traitement thermique	JS12 - js12	Ra3.2	0.1	0.05

QUANTITE	AFFECTATION	DATE
		28/04/2017
MATIERE	TRAITEMENT	Dessiné par / Vérifié par
Inox 304 L	-	E Traillou

Ind	DATE	DESCRIPTION	VISA
REVISIONS			

Masse: 3613.05g

Echelle: 1:5

Machine: ZER02

Organe: Poste DL

Pièce: Barre de maintien

N°: 73973

A3