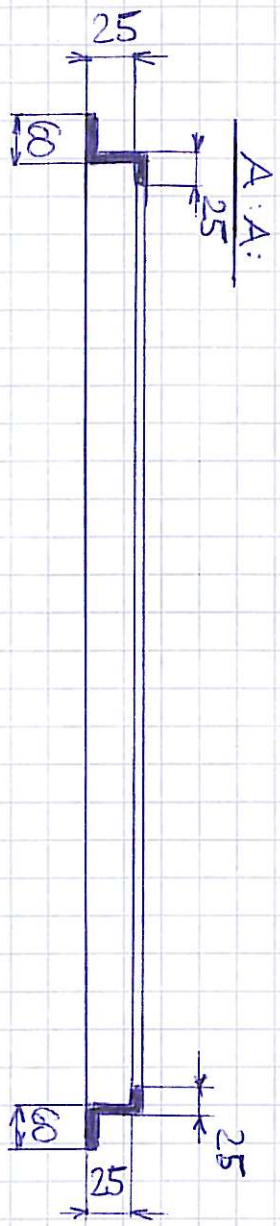
25
60
25
A:A:
60
25
25

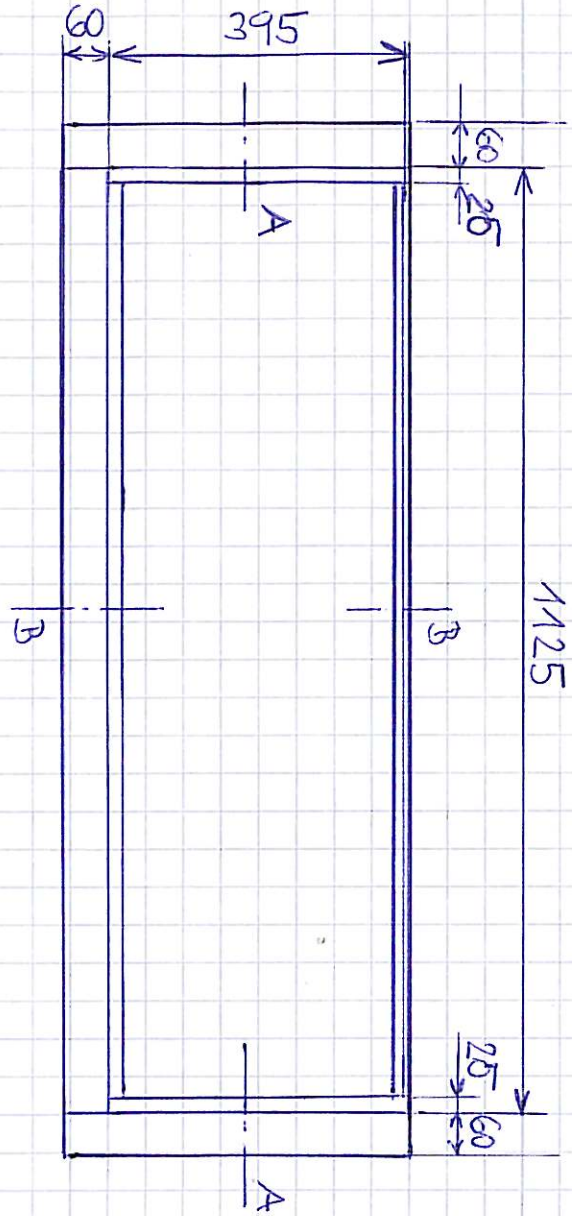
60
395
60
25
A
B
B
1125
25
60
A

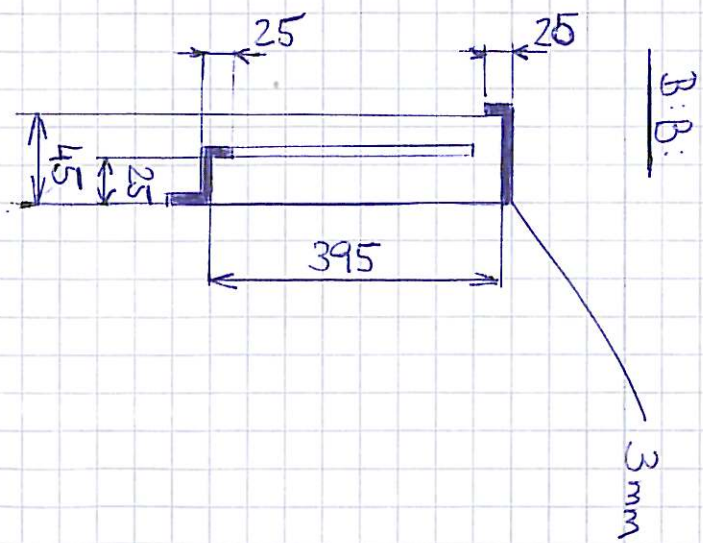
25
25
B:B:
50
25
395
3mm