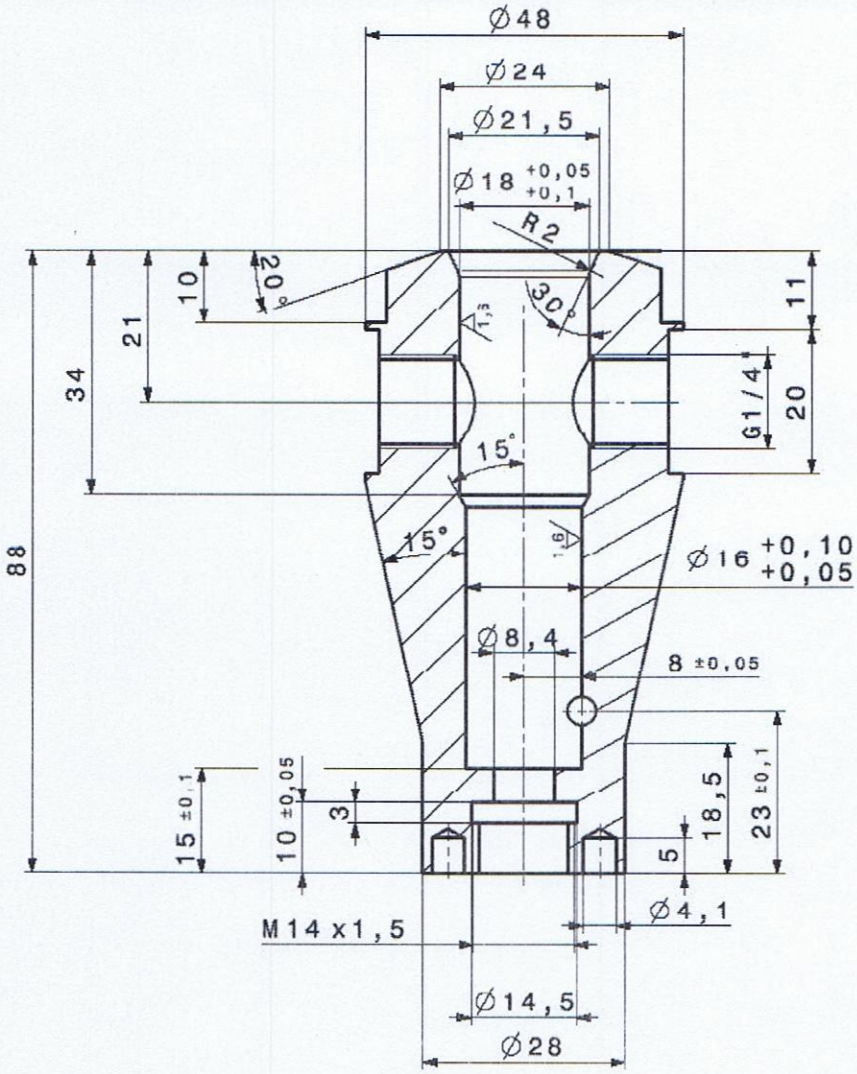

6 ks JAK JE KRESLENO
6 ks ZRCADLOVĚ

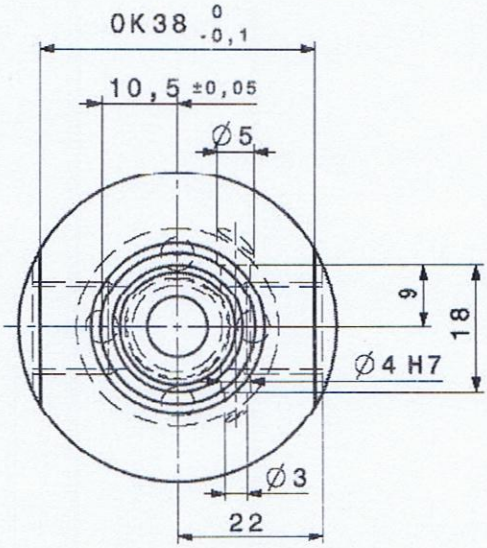

OSTRÉ HRANY ODJEHLIT 0,5x45°!

	EN/DE: KETTLE WITH COOLING / STANGEAUFNAHME MIT KUEHLUNG	
	HRNEK 20 - CHLAZENÝ - KRÁTKÝ	
KS	NÁZEV PV DÍLU	POZ.

	ČÍSLO ZAKÁZKY	Materiál:	11 523.1
		Měřítko:	1:1
		Platnost od:	1. 8. 2013
		PV 03 0 720 95.3	