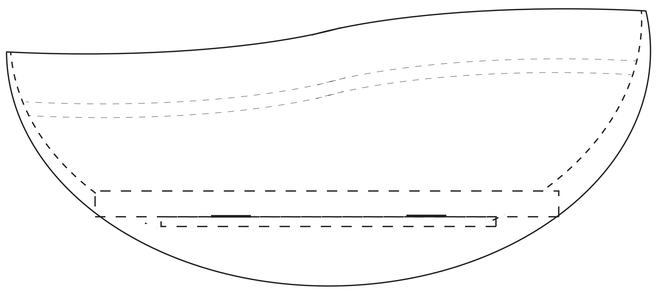

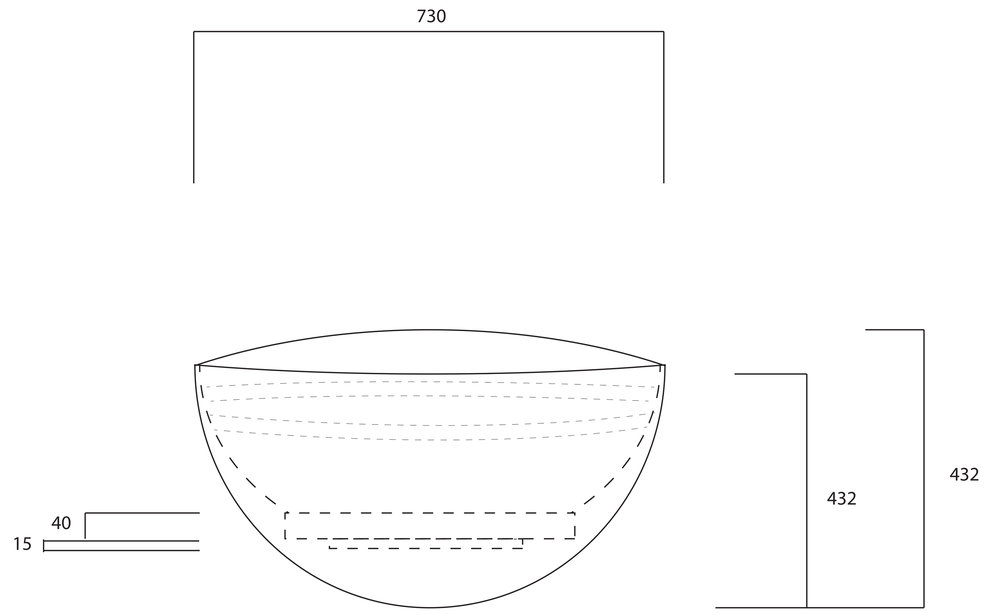
730
40
15
432
432

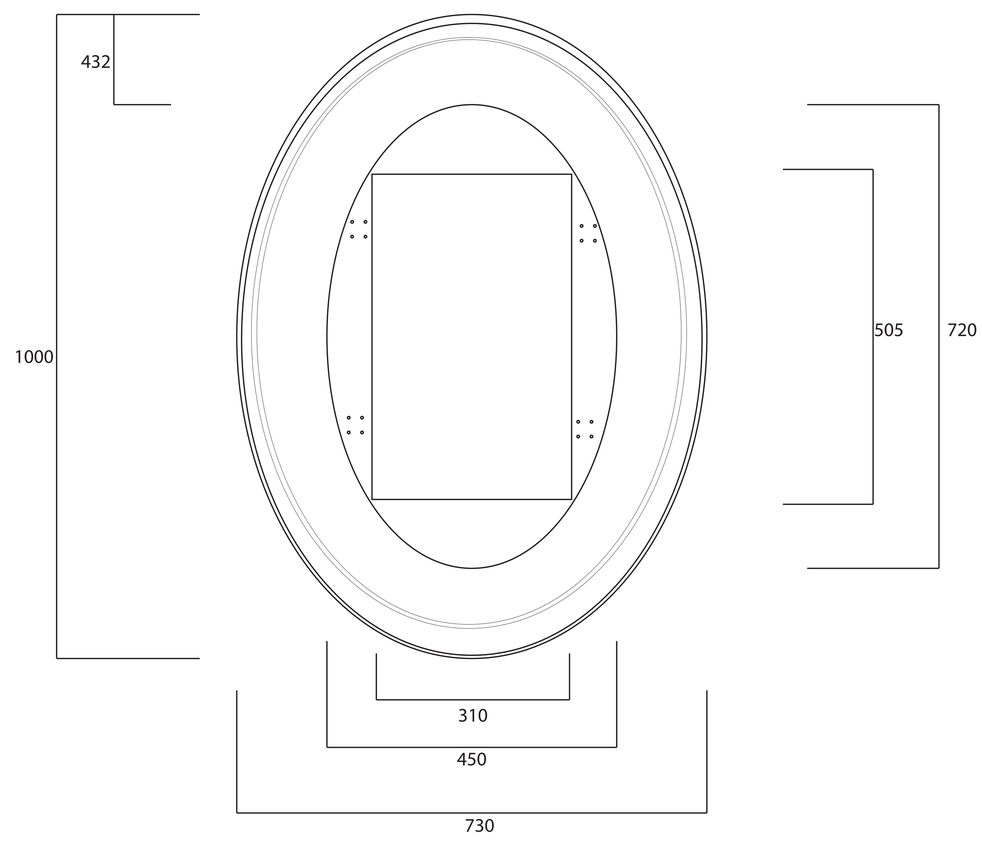
432
1000
505
720
310
450
730